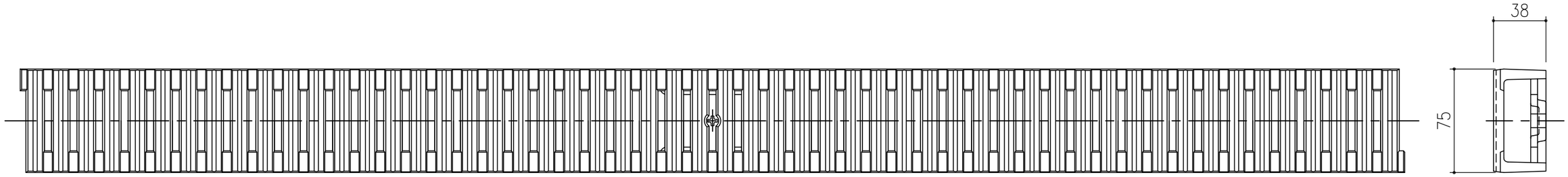

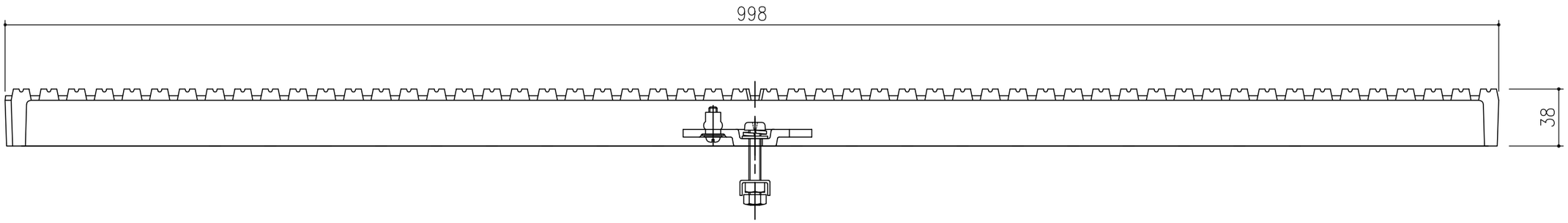

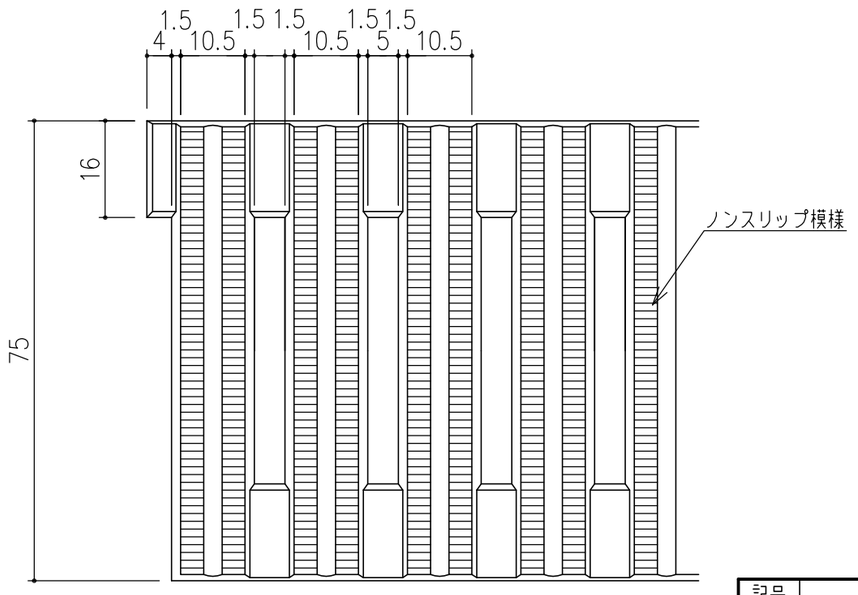

平面詳細図 S=1/1

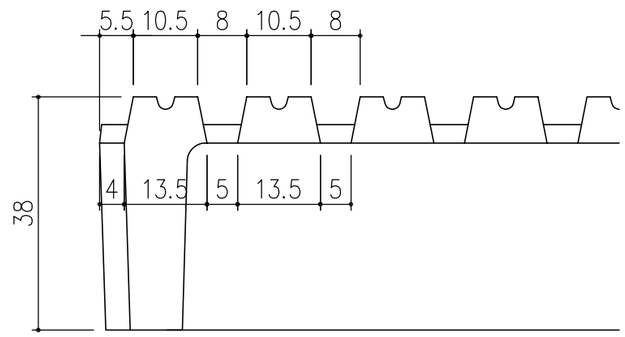

断面詳細図 S=1/1

項番	名称	材質	個数	kg/個	記事
	固定金具	SUS304	一式	0.1	
	スレンダー側溝蓋	FCD500		6.8	亜鉛・アルミ溶射＋クリア塗装（封孔処理）

記号	内容	日付	編集
親番			
図歴			

担当	製図	照査	承認
	高橋	野林	野林

平成　年　月　日

第一機材株式会社

1/3
尺度

三角法

名称: DKC
スレンダー側溝用ボルト固定式鋳鉄蓋
DGSK−OS−Y　75×998×38

図番: PL−E3−01302