DKC

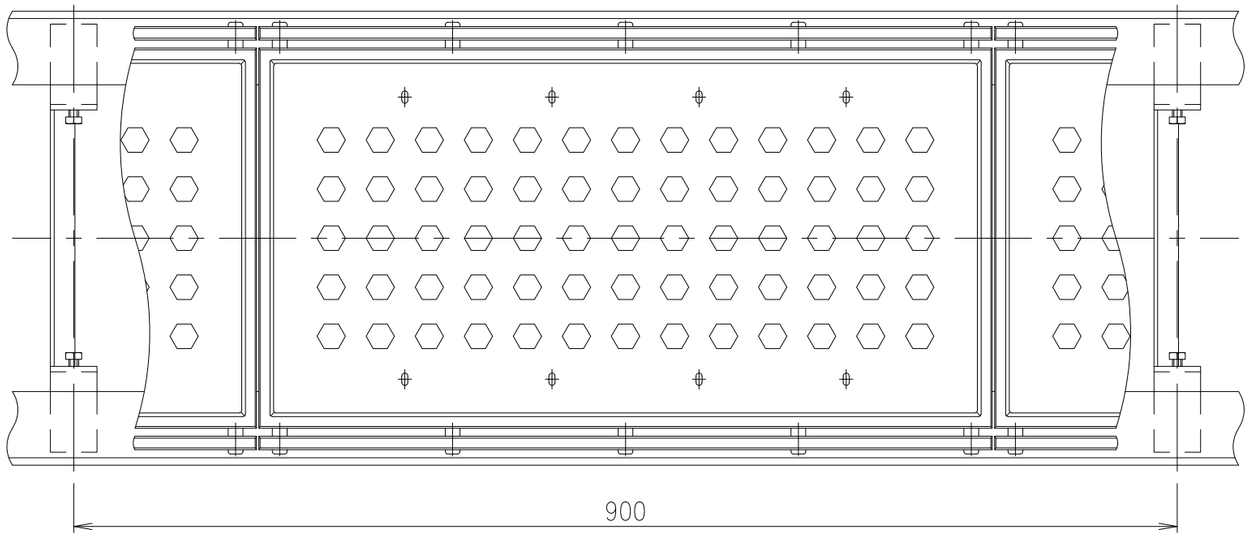

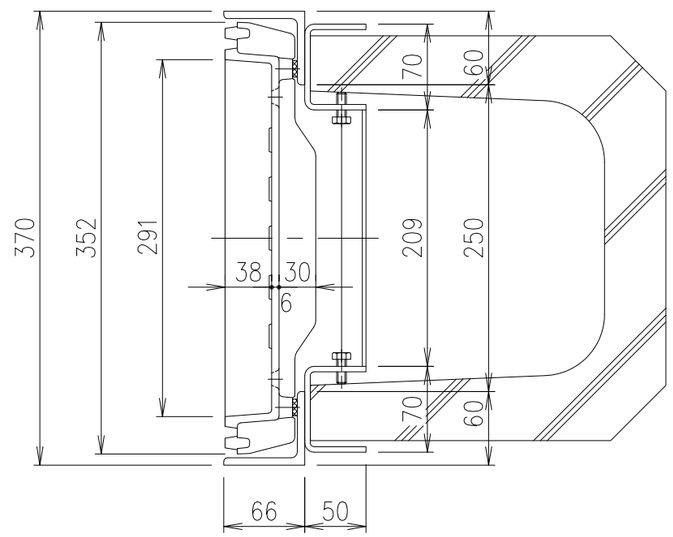

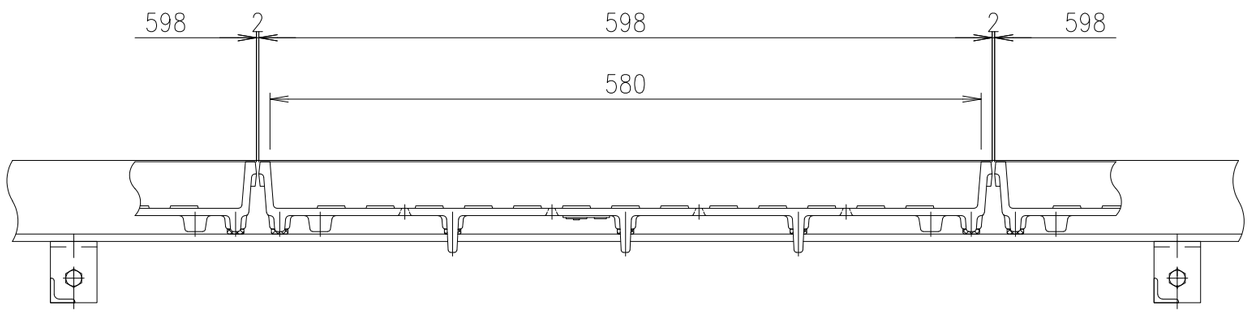

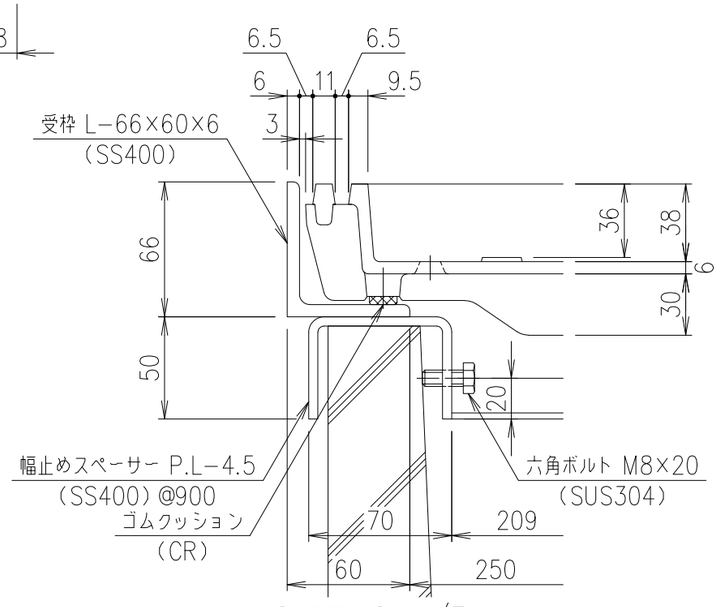

部分詳細図 S=1/3

受枠質量：12.7kg/m組

項番	名称	材質	個数	kg/個	記事
	受 枠	SS400			タールエポキシ樹脂塗装
	蓋	FC200		16.0	樹脂系塗料塗装

担当	製図	照査	承認	尺度	名称
	高橋	野林	金子	1/5	DKC 鋳鉄製スリット側溝蓋・T−2荷重用 DGSL35−2・U字溝240用受枠付
年 月 日				三角法	図番 PJ−E3−03148

第一機材株式会社