DKC

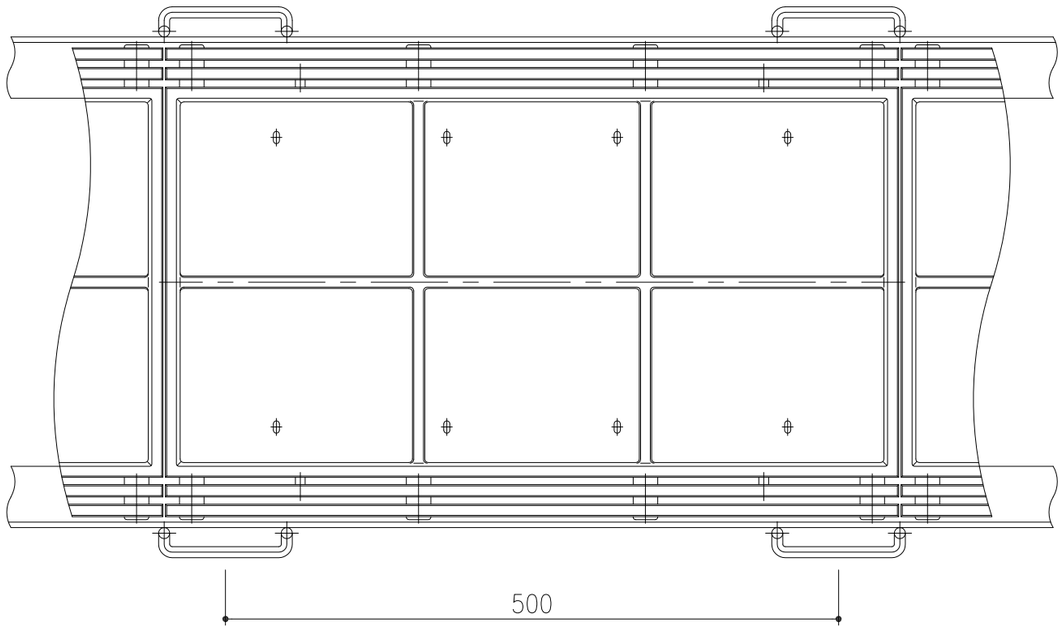

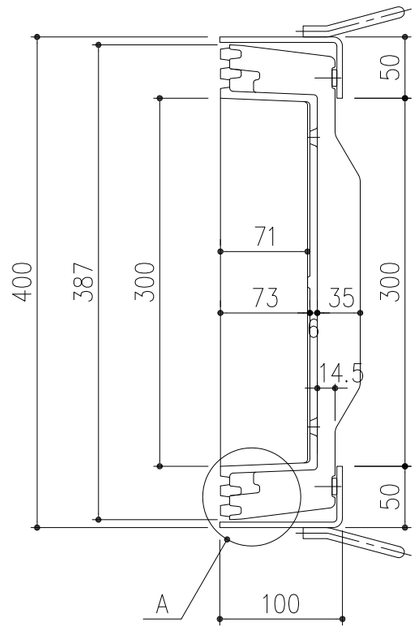

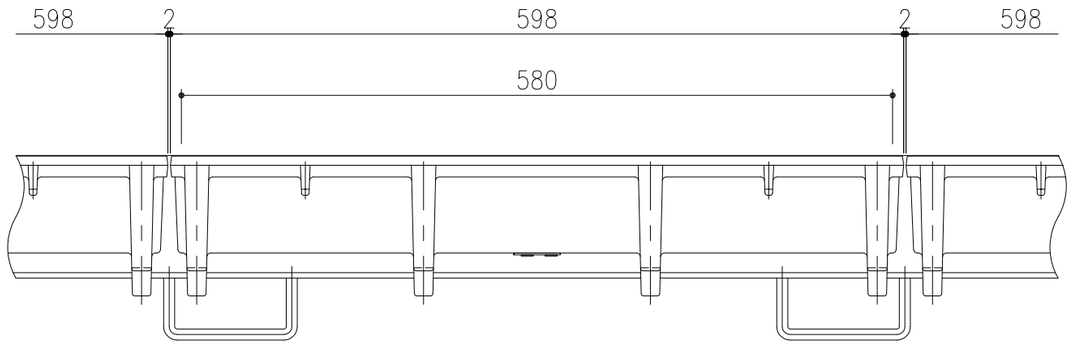

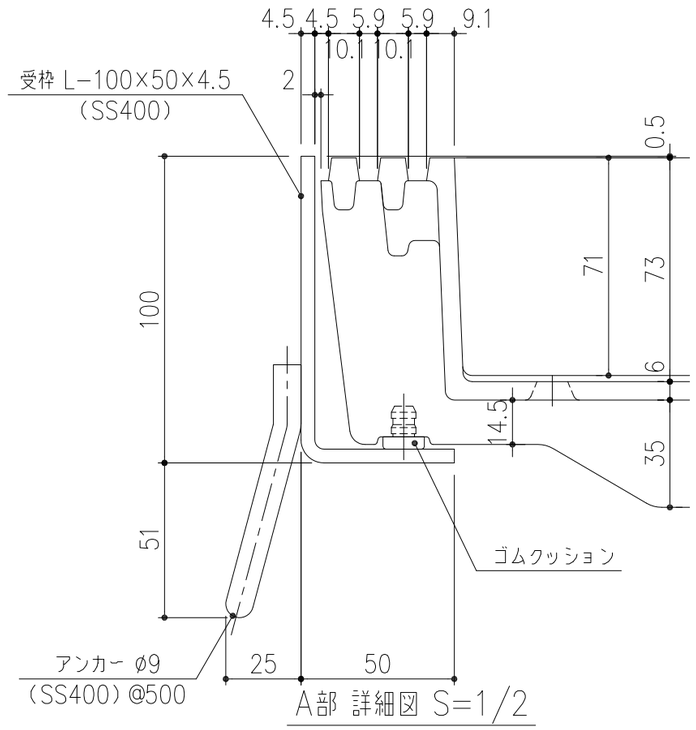

A部 詳細図 S=1/2

項番	名称	材質	個数	kg/個	記事
	ゴムクッション				
	受　枠	SS400			タールエポキシ樹脂塗装
	蓋(DGSL40−14 H7)	FCD500			樹脂系塗料塗装

担当	製図	照査	承認	尺度	名称	
	高橋	野林	本木	1/5		DKC　T−14荷重用 充填用スリット排水化粧蓋 DGSL40−14 H7
年　月　日				三角法	図番	PJ−E3−03525
第一機材株式会社						