DKC

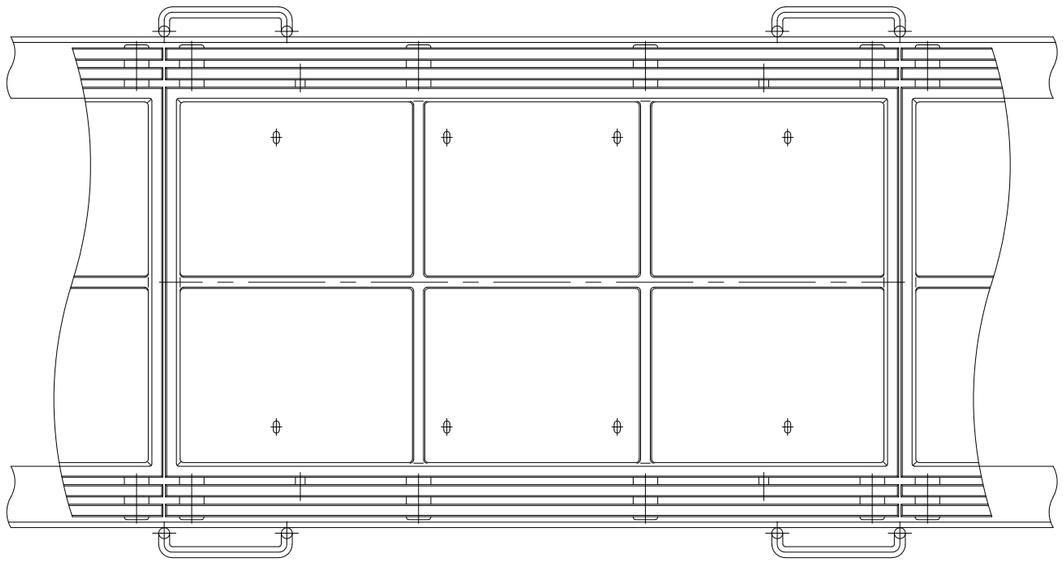

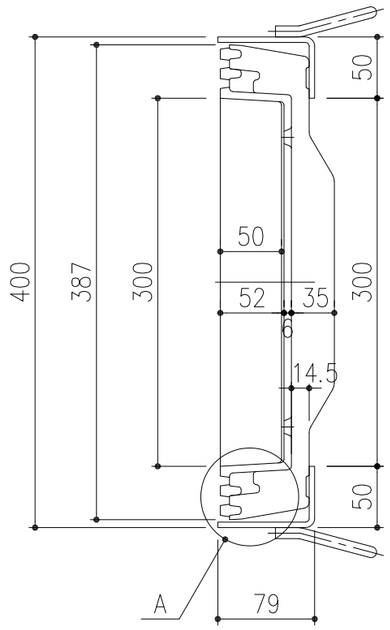

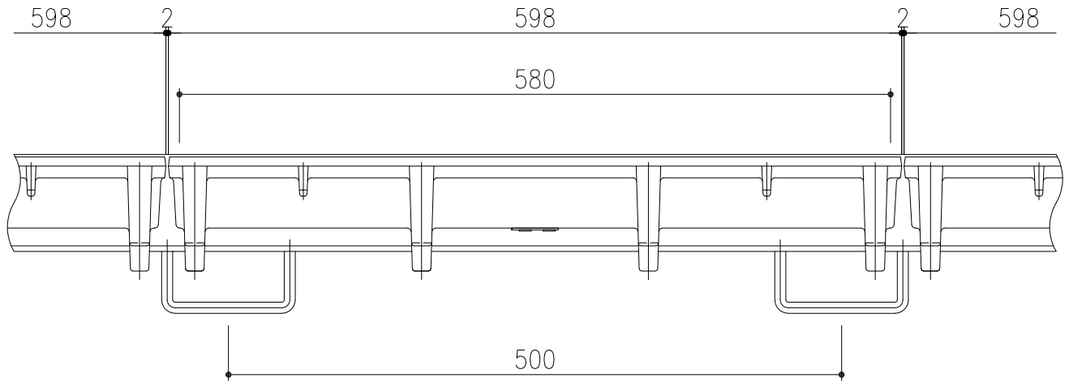

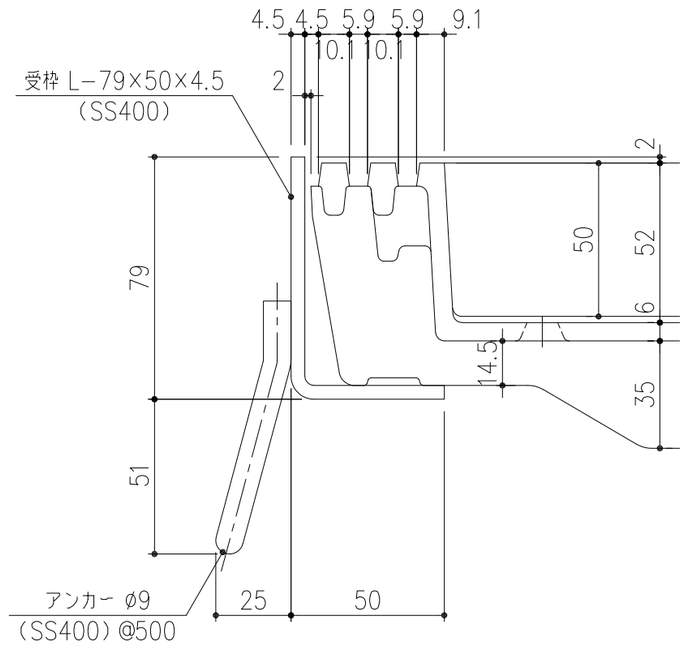

A部 詳細図 S=1/2

項番	名称	材質	個数	kg/個	記事
	受 枠	SS400			タールエポキシ樹脂塗装塗装
	蓋(DGSL40−2H5)	FC200			樹脂系塗料塗装

担当	製図	照査	承認	尺度	名称
	高橋	野林	本木	1/5	DKC T−2荷重用 充填用スリット排水化粧蓋 DGSL40−2H5(充填深さ 50mm)
年 月 日				三角法	図番
第一機材株式会社					PJ−E3−03455