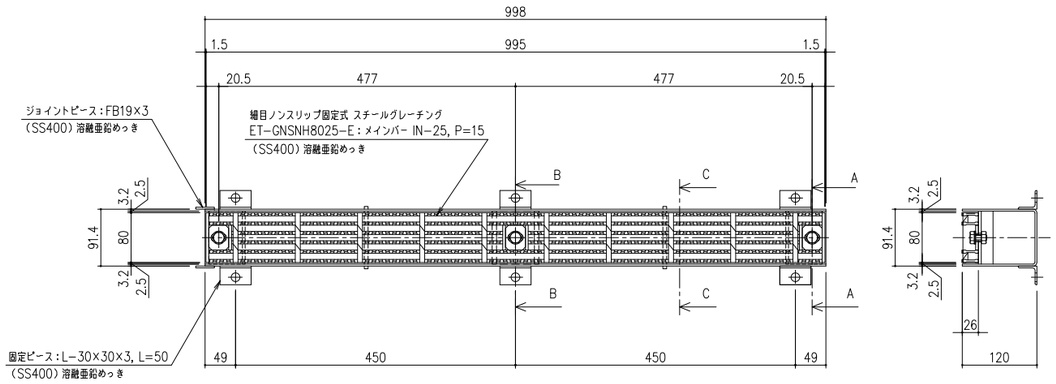

平面詳細図 S=1/5

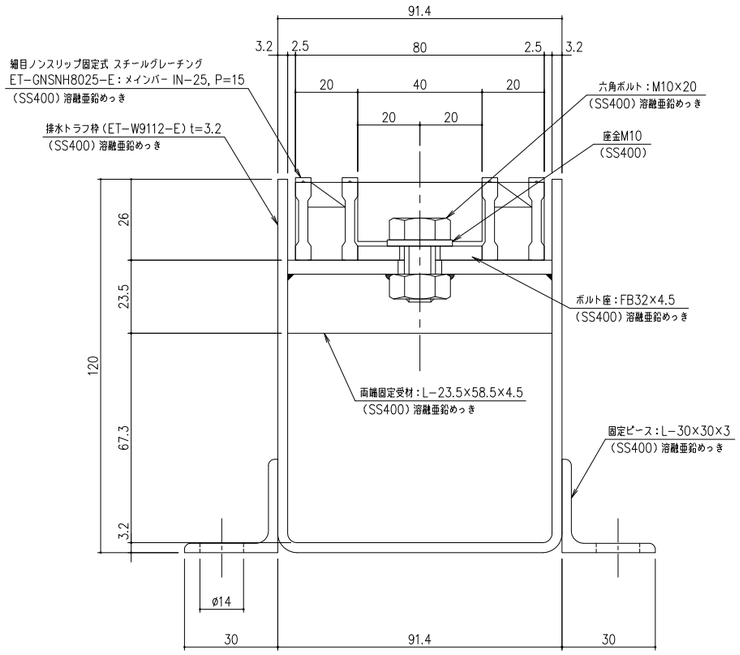

A-A 断面詳細図 S=1/1

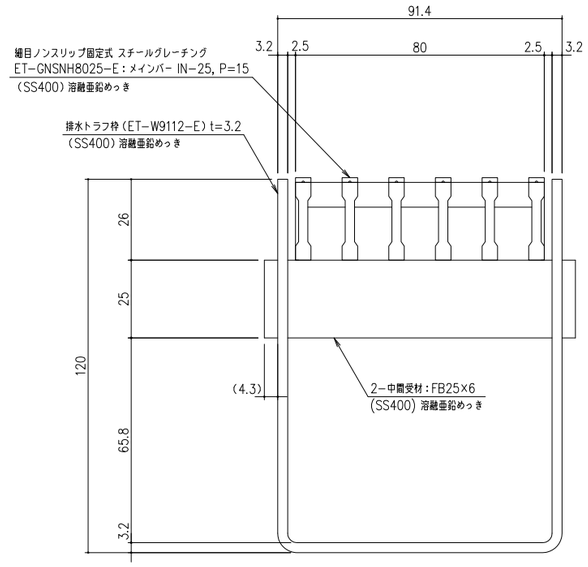

C-C 断面詳細図 S=1/1

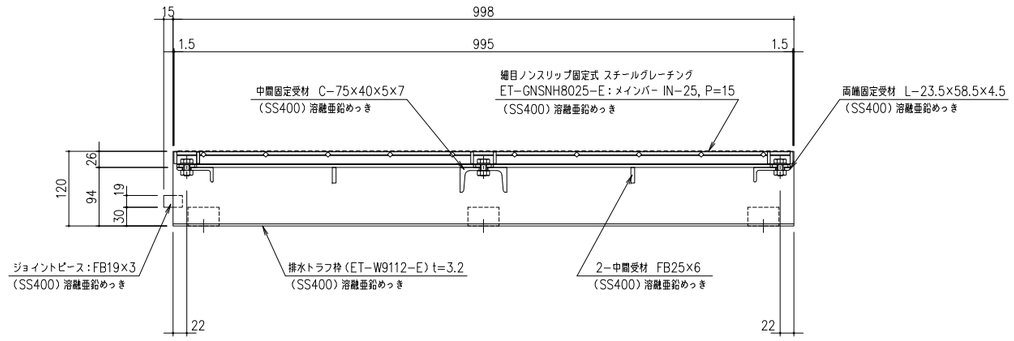

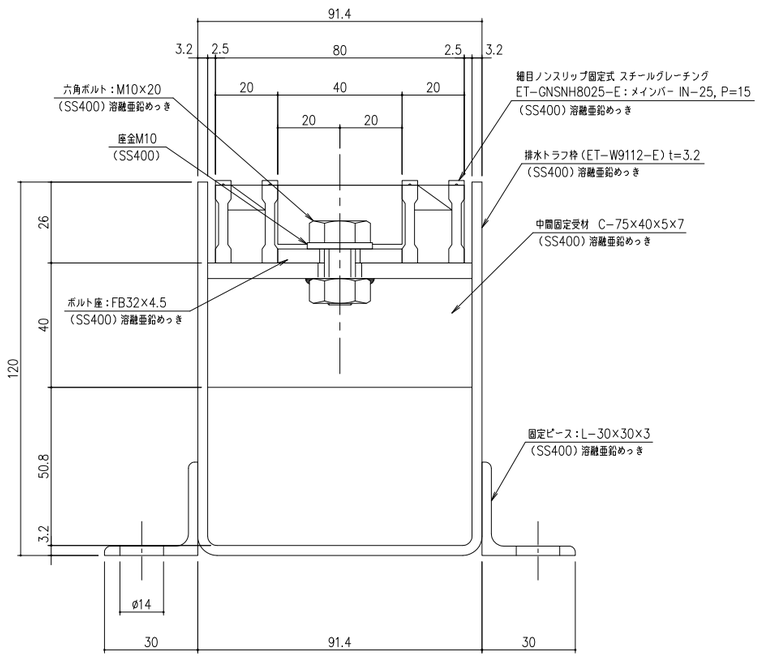

B-B 断面詳細図 S=1/1

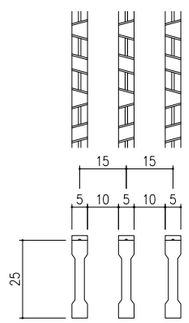

メインバーピッチ詳細図 S=1/1

オプション部品 ／ 基本ユニットエンド部塞ぎ金物：ET-EP（9112）

（現 場 対 応 品）

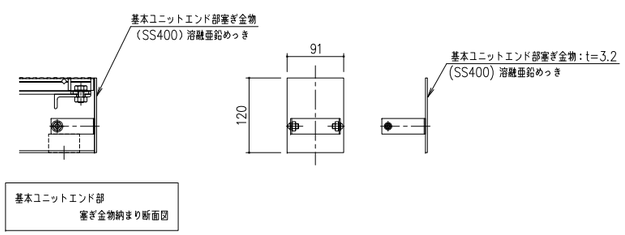

項番	名称	材質	個数	kg/個	記事
	受枠（ET-W9112-E）	SS400	1	9.7	t=3.2 溶融亜鉛めっき
	グレーチング（ET-GNSNH8025-E）	SS400	1	5	IN-25, P=15 溶融亜鉛めっき

記号	内容	日付	編集
A	表記変更（縦目→細目、鋼製→スチール）	H22.4.12	千葉
B	固定部納まり変更	H23.3.31	千葉
C	中間受材変更	H25.11.6	本木
D	受枠名変更	H28.2.19	吉野
親番			
図歴			

担当	製図	照査	承認	尺度	名称
原田	千葉	塩野	丹野	1/5	DKC イージートラフ 基本ユニット(隣接(3ヶ所固定)（パイプ接続、差し込み共通） 細目ノンスリップ固定式 スチールグレーチング 歩道用 ～ 敷地内垂路（T-20荷重、横断・側溝衝撃なし）
平成 21 年 8 月20日				三角法	図番 G-E1-04541D

第一機材株式会社