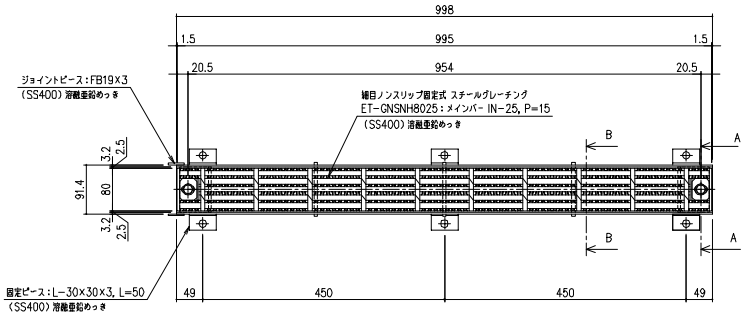

平面詳細図 S=1/5

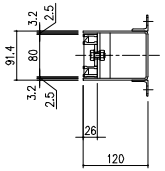

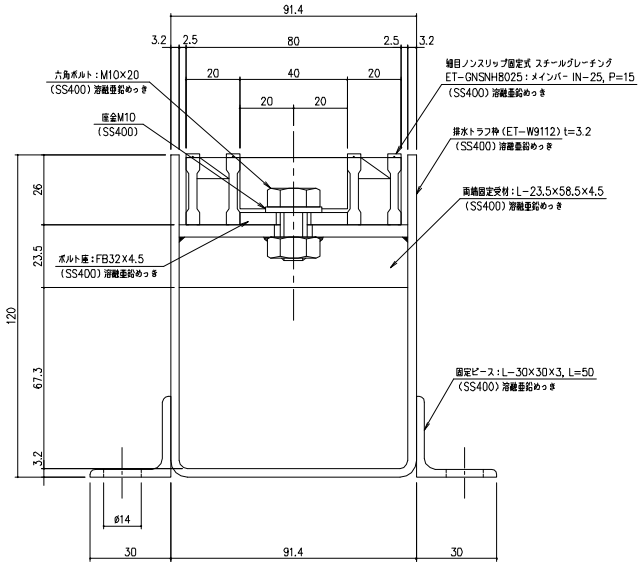

A-A 断面詳細図 S=1/1

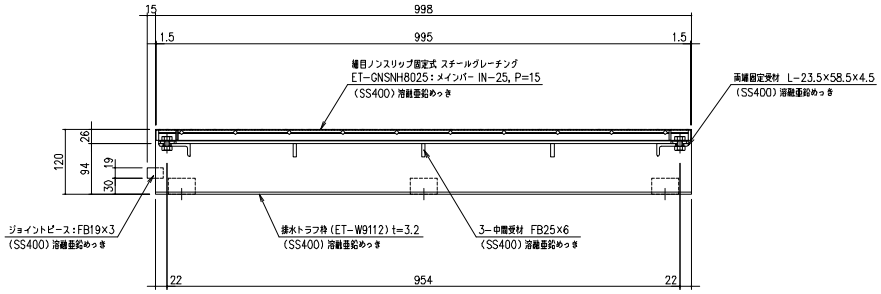

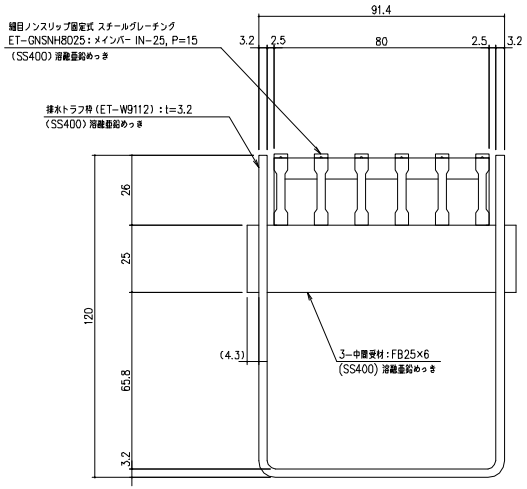

B-B 断面詳細図 S=1/1

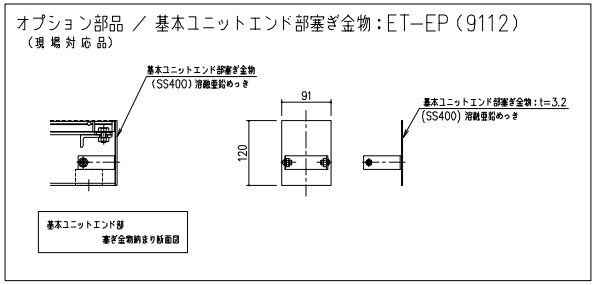

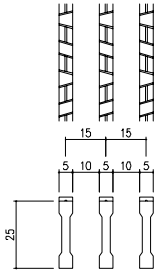

メインバーピッチ詳細図 S=1/1

項番	名称	材質	個数	kg/個	記事
	受枠（ET-W9112）	SS400	1	9.2	t=3.2 溶融亜鉛めっき
	グレーチング（ET-GNSNH8025）	SS400	1	5	IN-25, P=15 溶融亜鉛めっき

記号	内容	日付	編集
B	固定部納まり変更	H23.3.31	千葉
C	中間受材変更	H25.11.6	本木
D	受枠名変更	H28.2.19	吉野
E	型式変更	2019.12.16	赤上
親番			
図歴			

担当	製図	検査	承認	尺度	名称	図番
原田	千葉	塩野	丹野	1/5	DKC イージートラフ基本ユニット 細目ノンスリップ固定式 スチールグレーチング 歩道用 ～ 敷地内車路（T-20荷重、横断・側溝蓋受なし）	G-E1-04540E

平成 21 年 8 月 20 日

第一機材株式会社

三角法