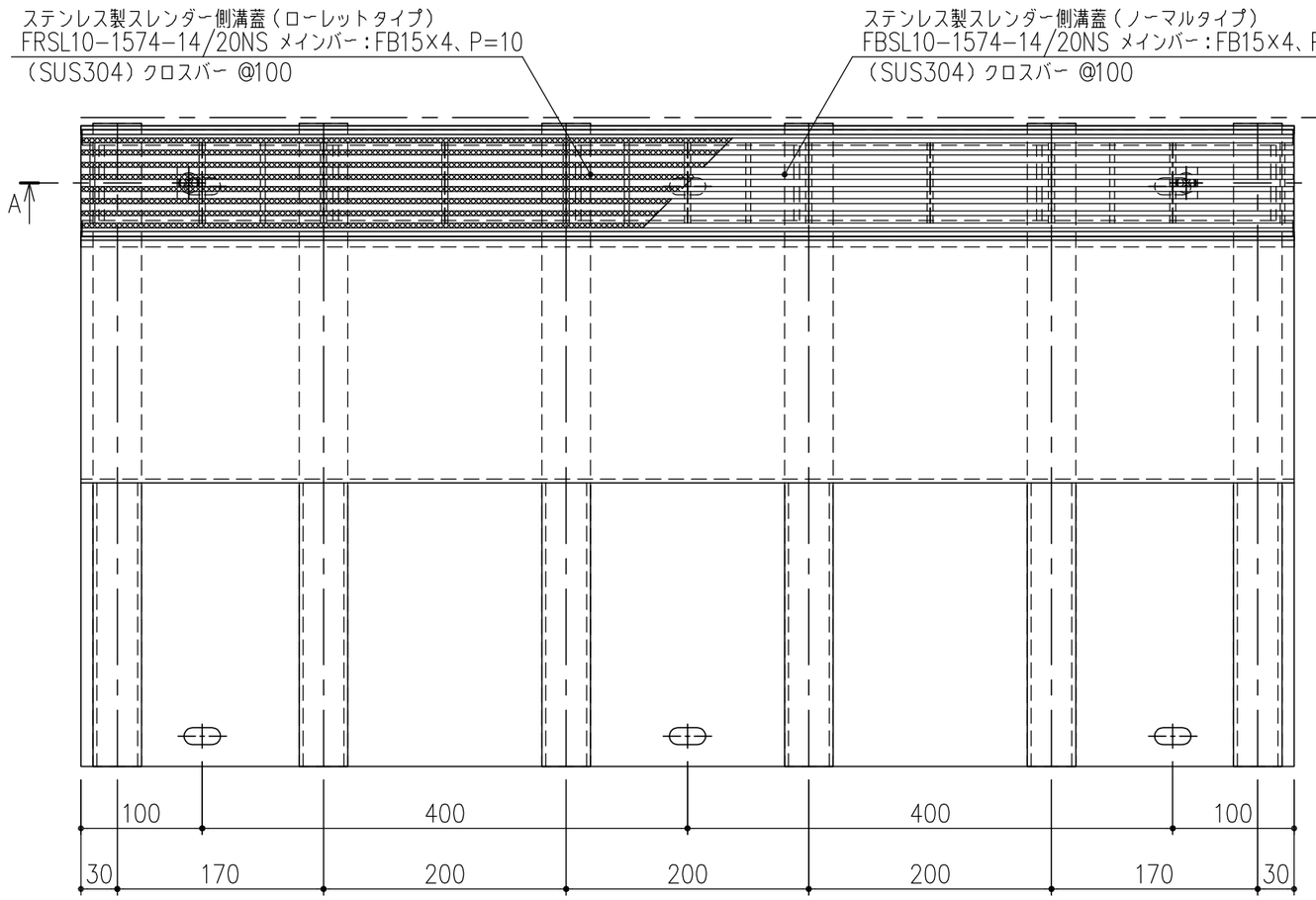

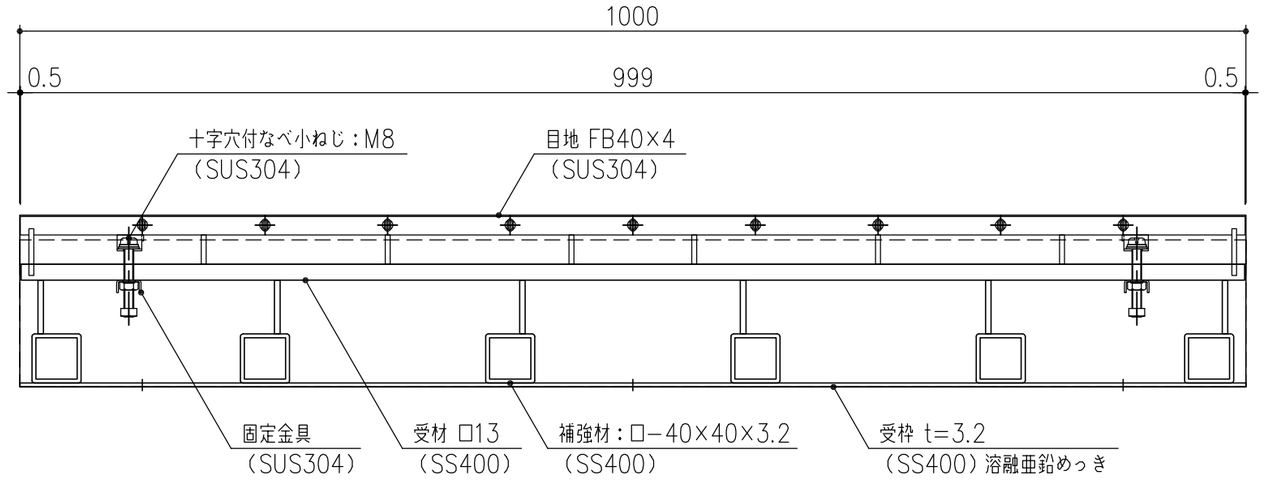

断面：A-A

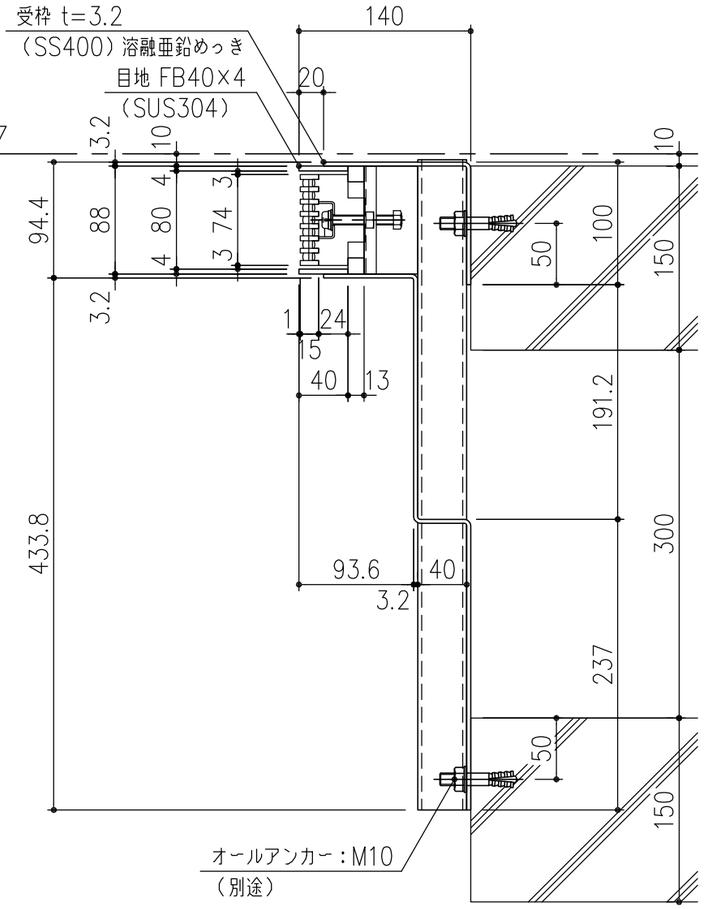

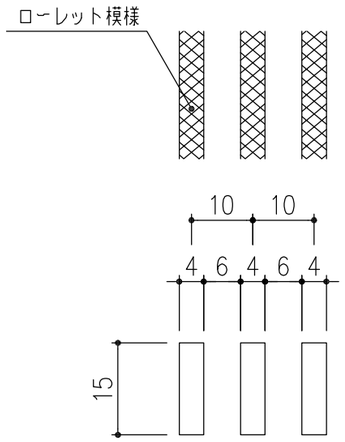

メインバー詳細図 S=1/1

担当	製図	照査	承認	1/5	名称	DKC ステンレス製境界用スレンダー側溝蓋 バウンダリー側溝蓋 現場打ち 300タイプ T-20荷重（敷地内T-25適合） 後輪一輪荷重：70kN 蓋：FB（R）SL10-1574-14/20NS FB目地付スチール製受枠：SLSSG-G30-20S片寄せ（枠高 H=140）
	高橋	野林	金子	尺度		
平成 年 月 日						
第一機材株式会社				三角法	図番	PS-E3-01870