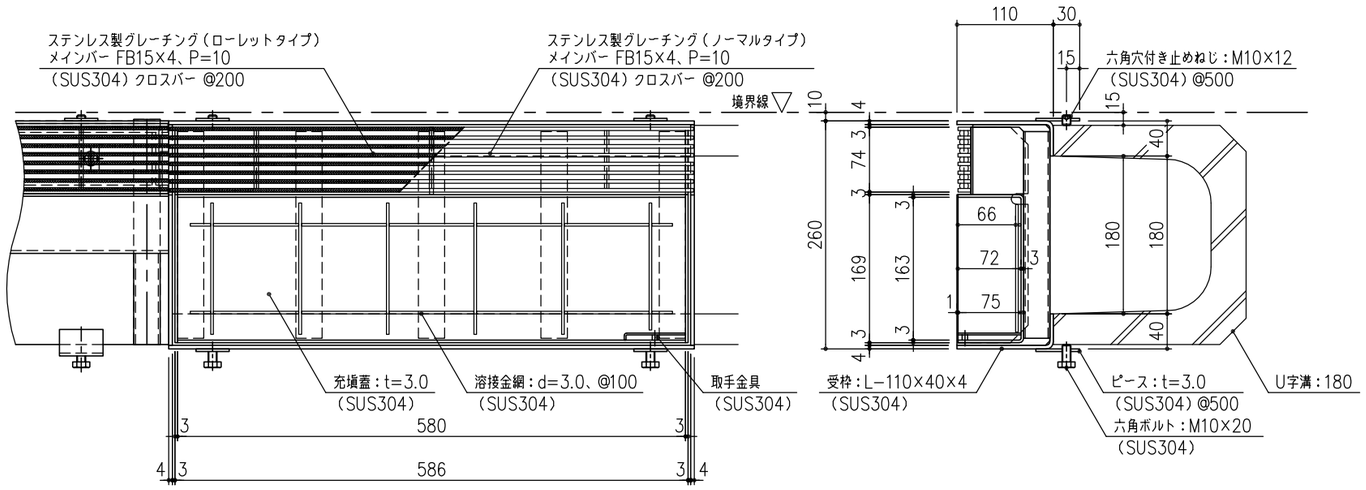

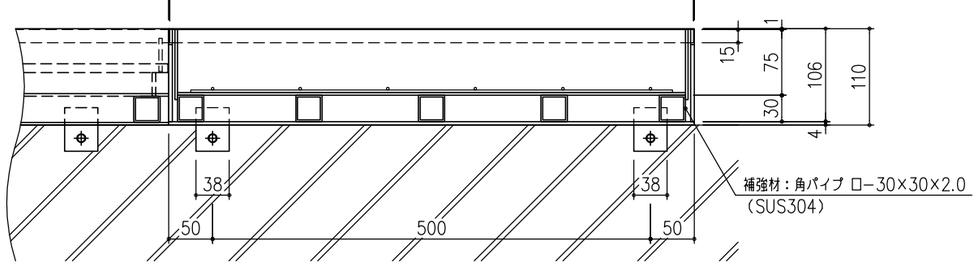

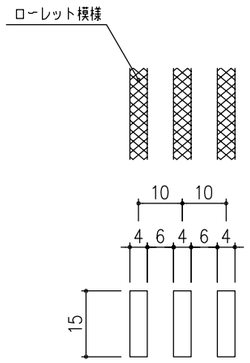

メインバー詳細図 S=1/1

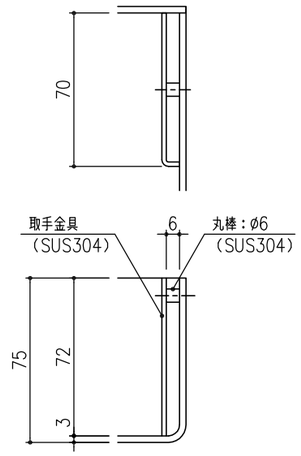

取手金具 詳細図 S=1/2

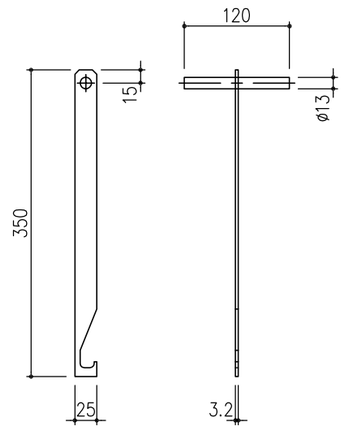

オプション：開閉フック（MF−62）
（S45C）電気亜鉛めっき

充填後質量：26.0 kg/枚

項番	名称	材質	個数	kg/個	記事
	受枠	SUS304		7.5	
	充填蓋	SUS304		10.0	
	ステンレス製グレーチング	SUS304			

記号	内容	日付	編集
親番			
図歴			

担当	製図	照査	承認	尺度	名称
	高橋	野林	金子	1/5	DKC ステンレス製バウンダリー側溝掃除口蓋 U字溝（U−180）用 T−2荷重 蓋：FBSL・FRSL10−U18−2 片寄せ 掃除口 受枠：SLSUS−U18 片寄せ 掃除口
平成 年 月 日				三角法	図番 PS−E2−00755

第一機材株式会社