DKC

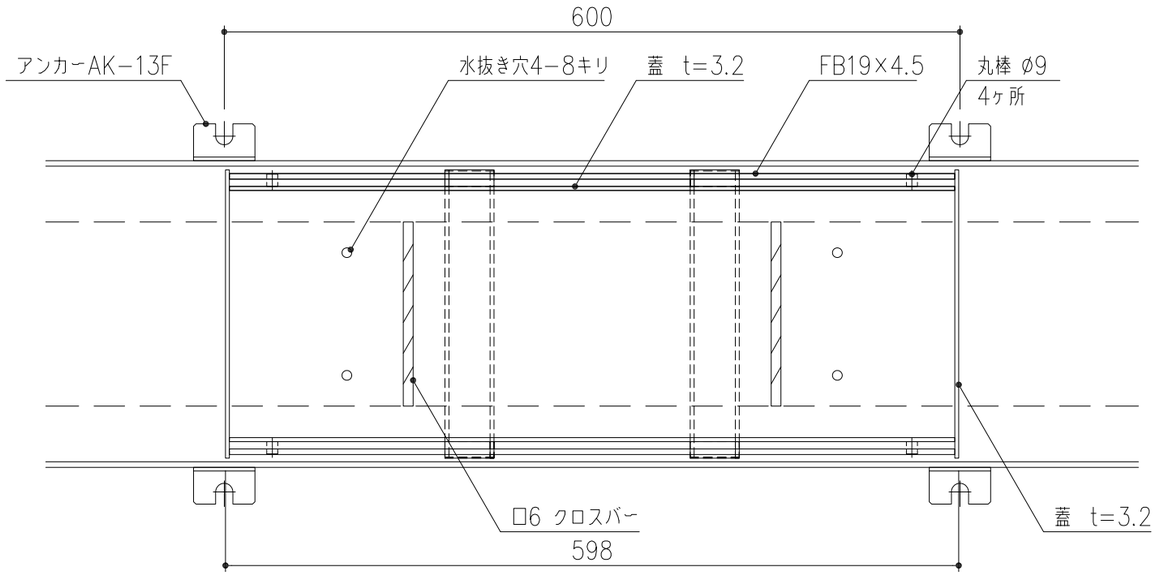

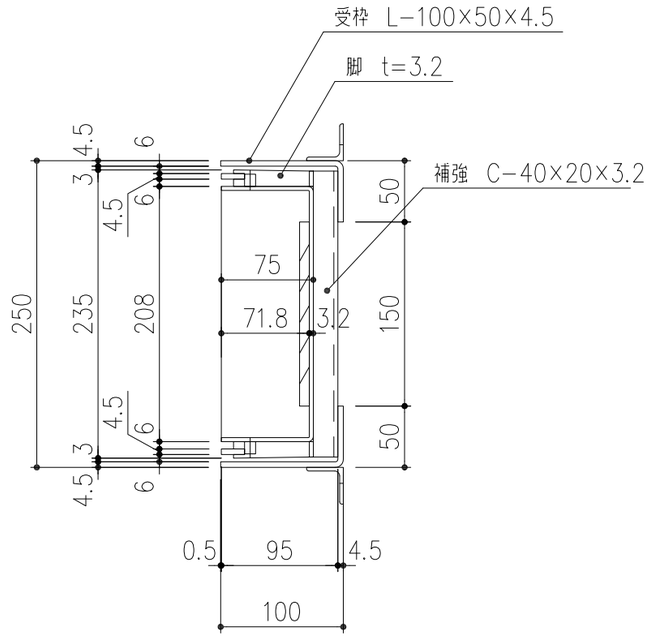

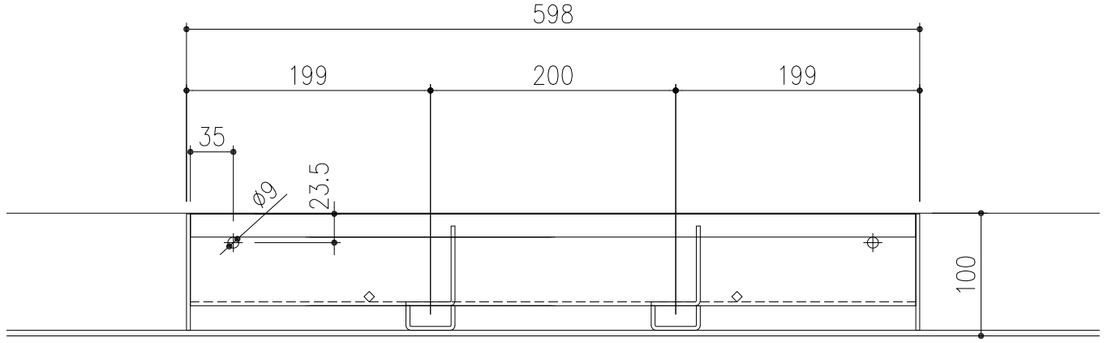

項番	名称	材質	個数	kg/m	記事
	専用フック MF−62（オプション）	S45C			電気亜鉛めっき
2	受枠	SS400	1	10.5	溶融亜鉛めっき
1	蓋	SS400	1	9.1/枚	溶融亜鉛めっき

記号	内容	日付	編集
親番			
図歴			

担当	製図	照査	承認	尺度	名称
	若山	本木	若山	1/5	DKC SS製スリット側溝蓋 T−2・T−14荷重用 GNSL25−2・14H7 L=598
平成 24 年 3 月19 日				三角法	図番 J−E3−01289C
第一機材株式会社					