DKC

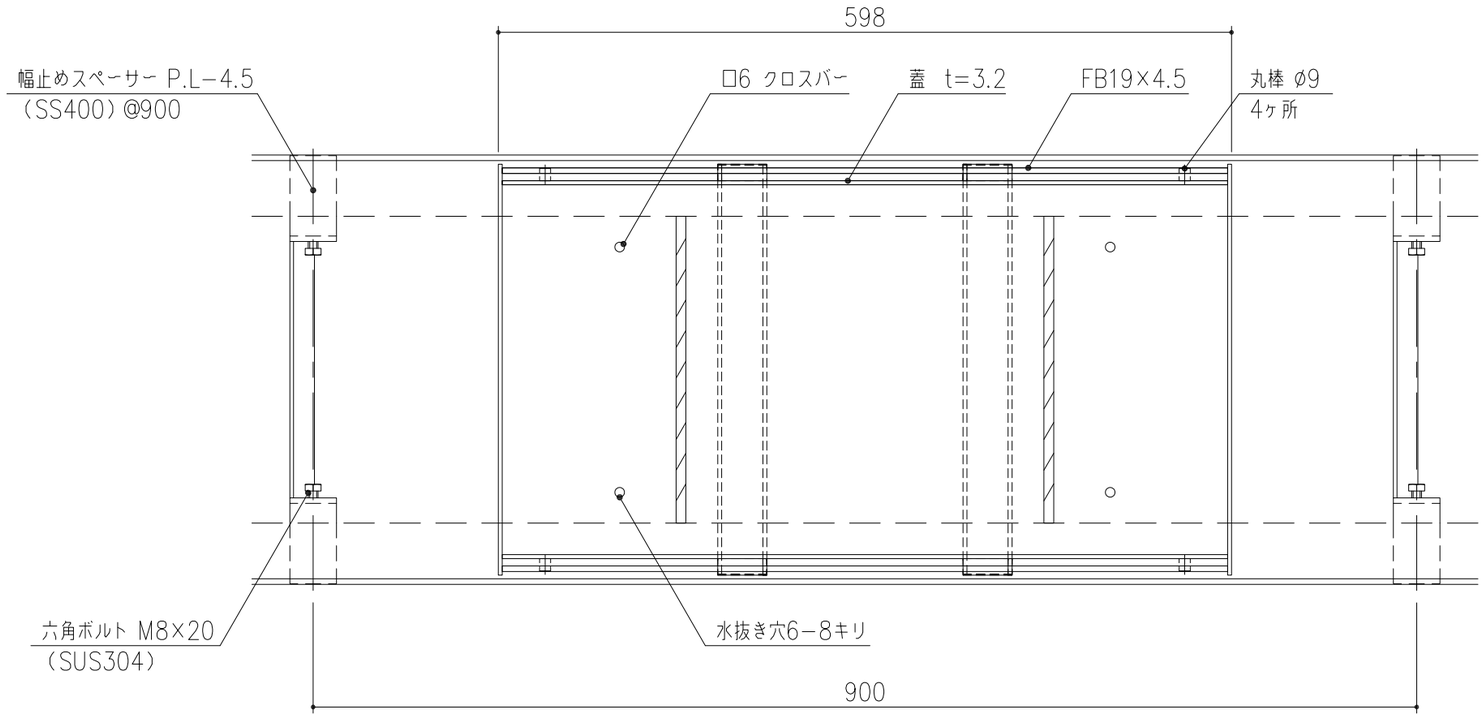

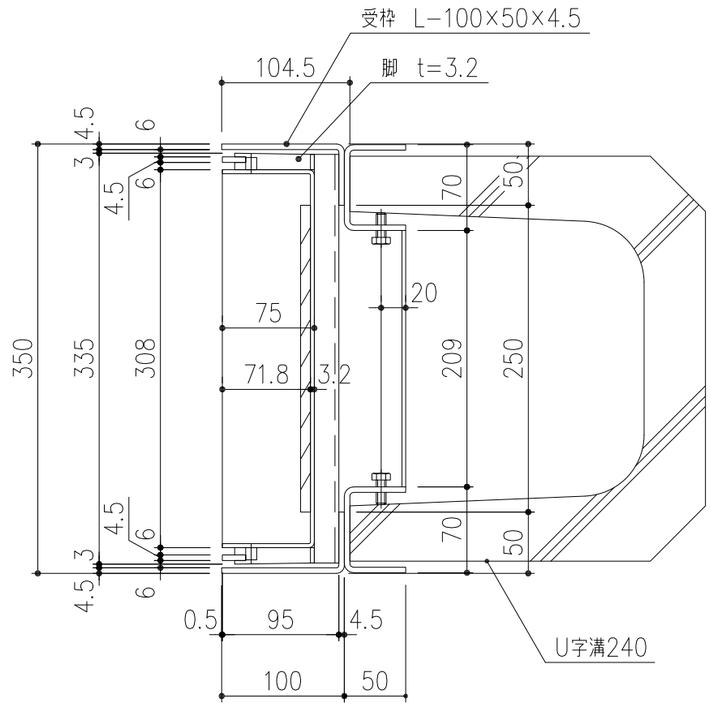

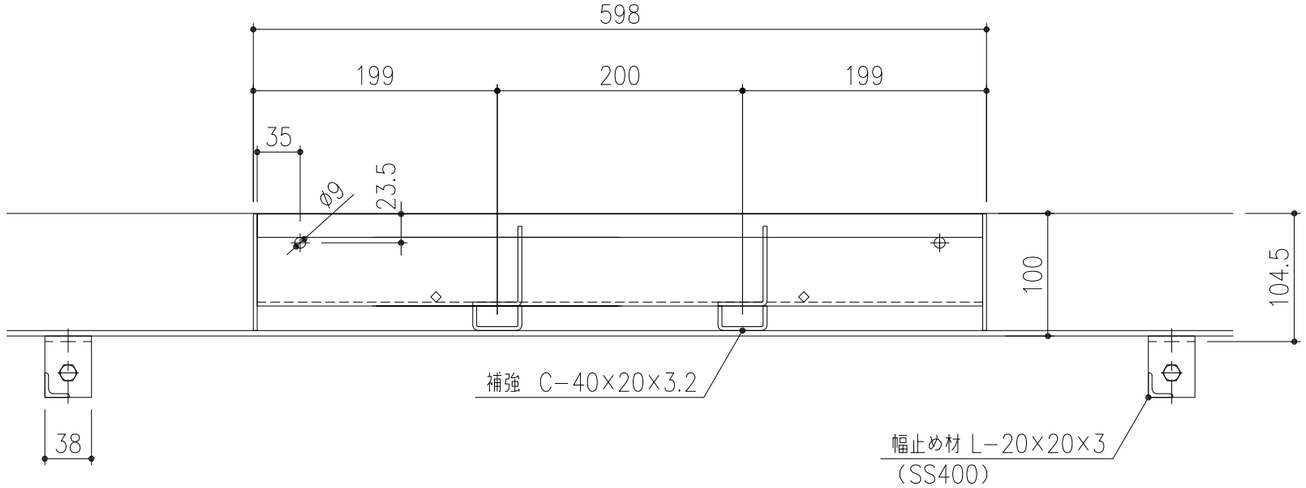

項番	名称	材質	個数	kg/m	記事
2	受枠	SS400	1	11.6	溶融亜鉛めっき
1	蓋	SS400	1	11.3/枚	溶融亜鉛めっき

担当	製図	照査	承認	尺度	名称
	高橋	野林	本木	1/5	DKC SS製スリット側溝蓋 T−2荷重用 GNSL35−2H7 U字溝240用受枠付 ボルト内側
年 月 日					
第一機材株式会社				三角法	図番 PJ−E3−03101A