DKC

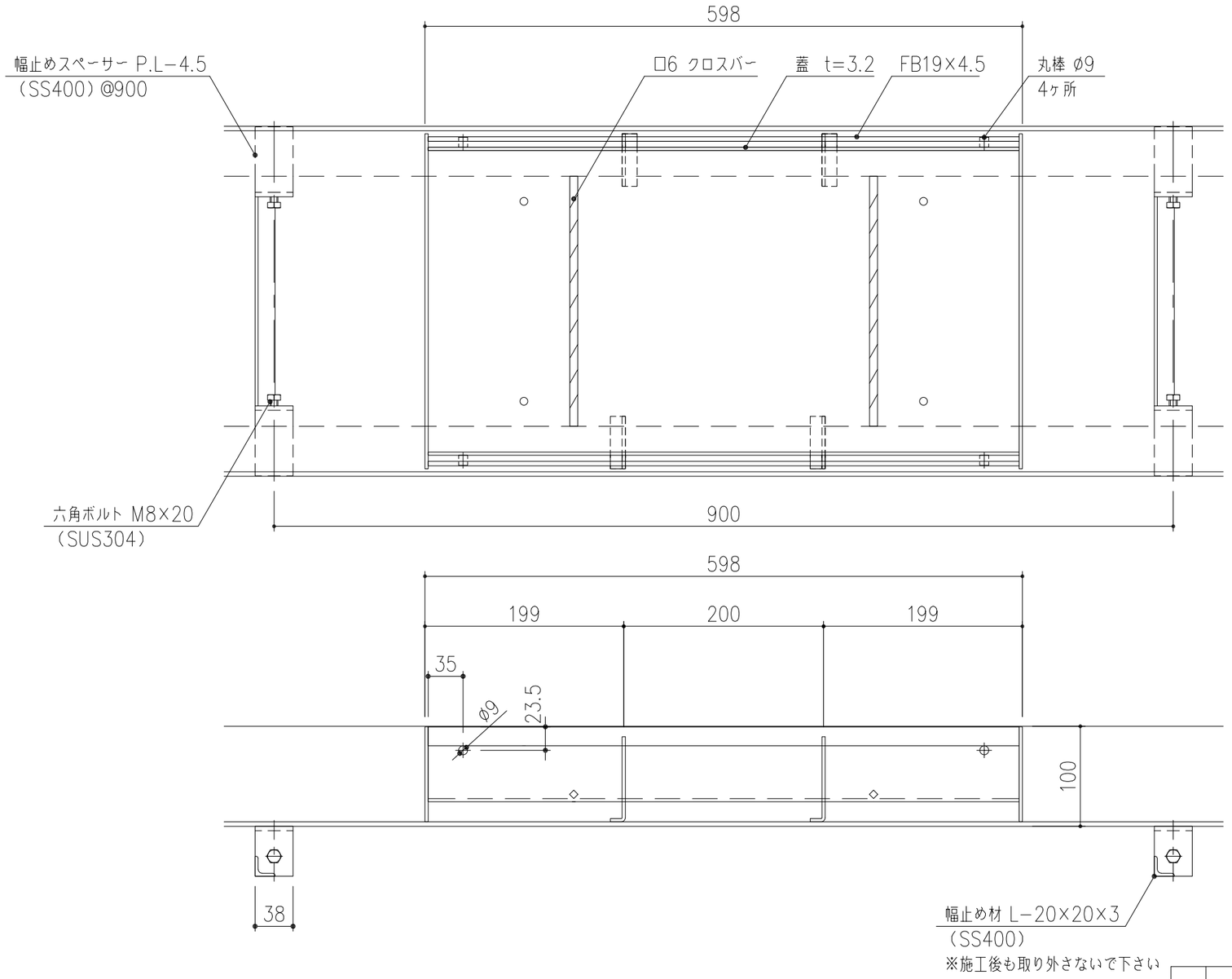

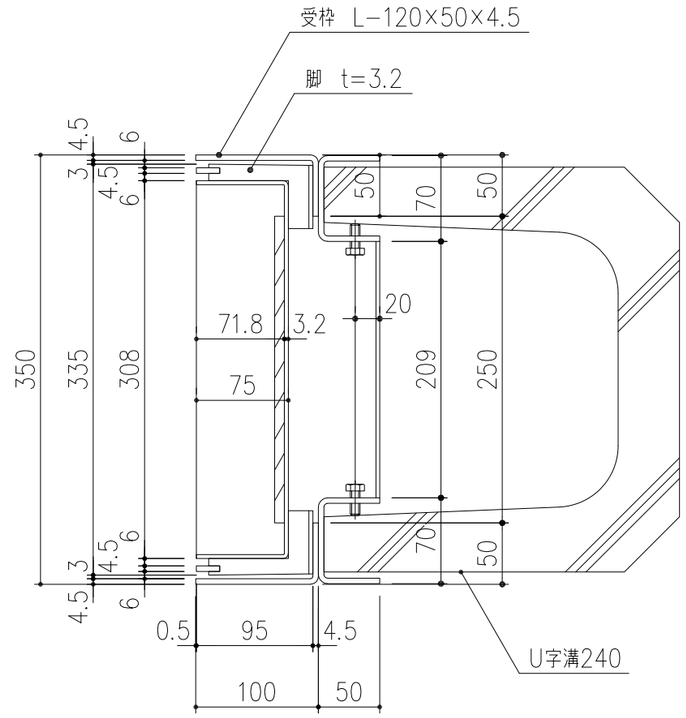

項番	名称	材質	個数	kg/m	記事
	幅止めスペーサー	SS400			溶融亜鉛めっき
2	受枠	SS400	1	11.6	溶融亜鉛めっき
1	蓋	SS400	1	11.3/枚	溶融亜鉛めっき

記号	内容	日付	編集
親番			
図歴			

担当	製図	照査	承認	尺度	名称
	高橋	野林	金子	1/5	DKC SS製スリット側溝蓋 歩道用 GNSL35−歩 H7 U字溝240用受枠付 ボルト内側
平成 年 月 日				三角法	図番 PJ−E3−02895
第一機材株式会社					