DKC

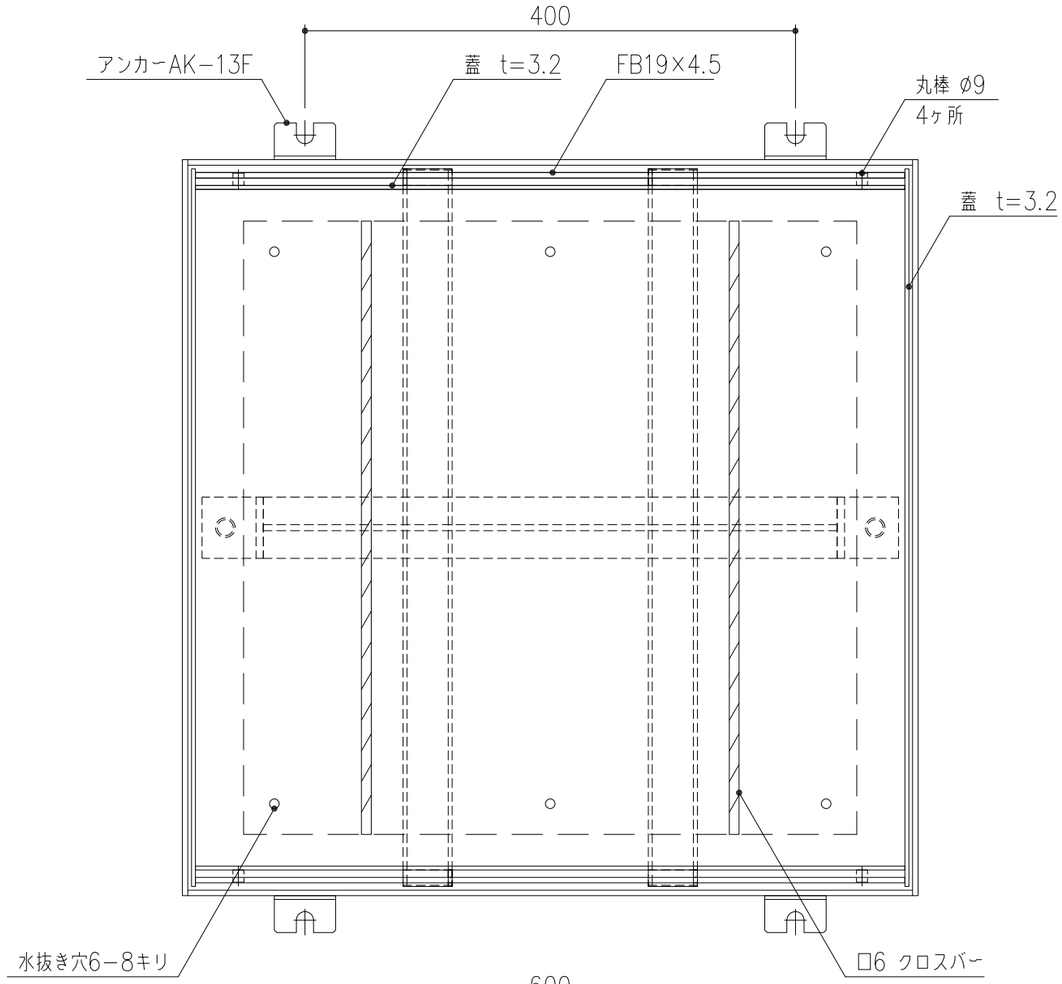

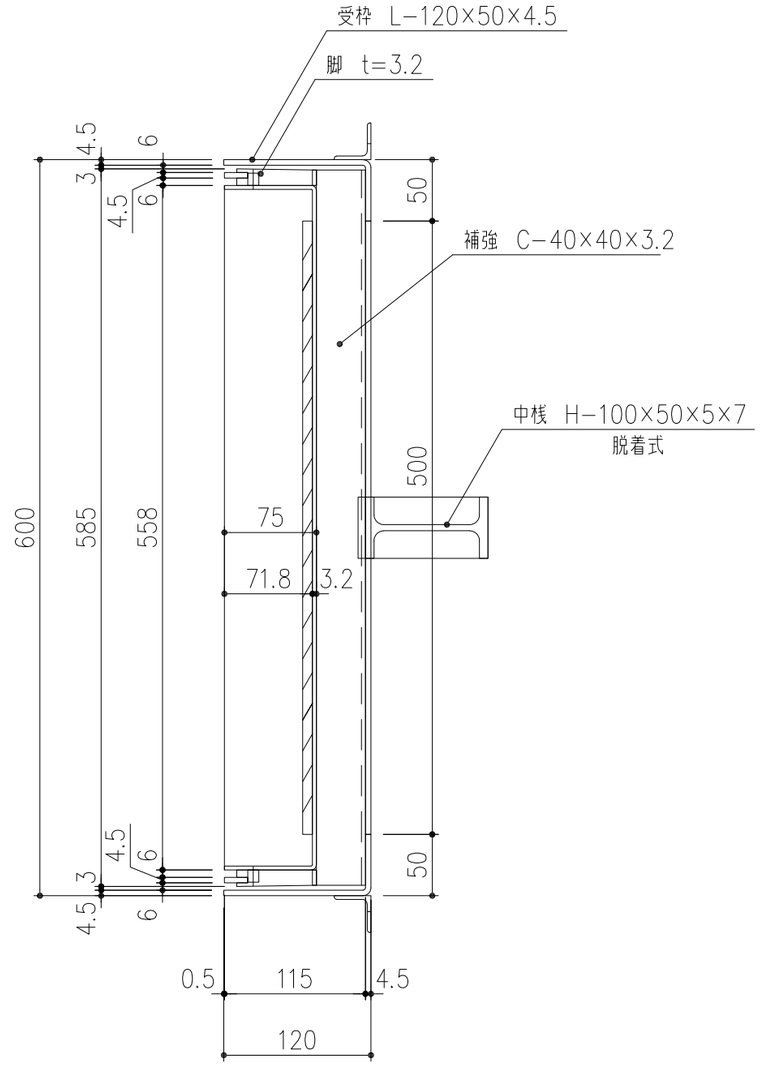

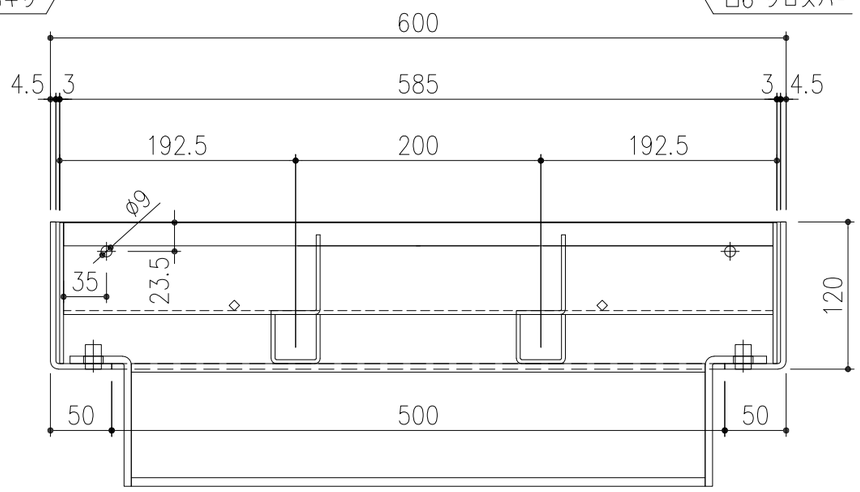

項番	名称	材質	個数	kg	記事
	専用フック MF−62（オプション）	S45C			電気亜鉛めっき
2	受枠・中桟	SS400	1	18.7	溶融亜鉛めっき
1	蓋	SS400	1	18.6	溶融亜鉛めっき

記号	内容	日付	編集
親番			
図歴			

担当	製図	照査	承認	尺度	名称	DKC SS製スリットます蓋 T−14荷重用 GNSLM66−14H7 有効□500用
	若山	本木	若山	1/5		
平成 24 年 6 月 11 日				三角法	図番	J−E3−01333C
第一機材株式会社						