DKC

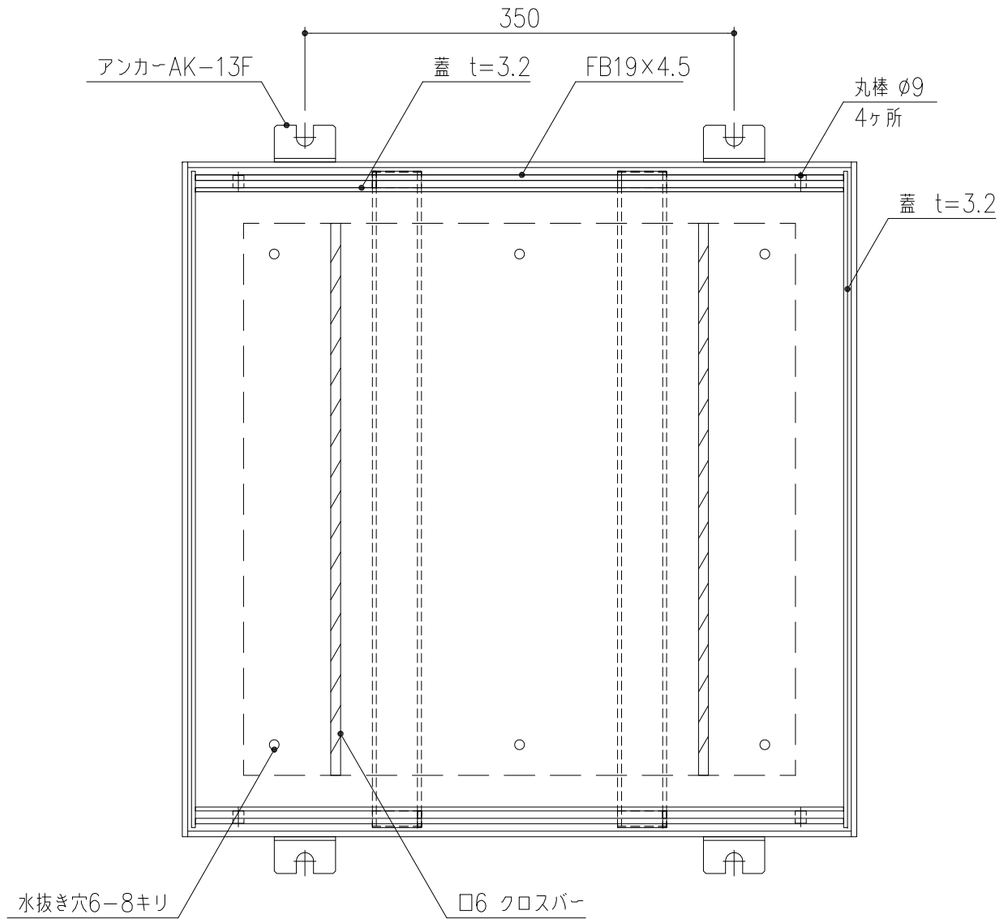

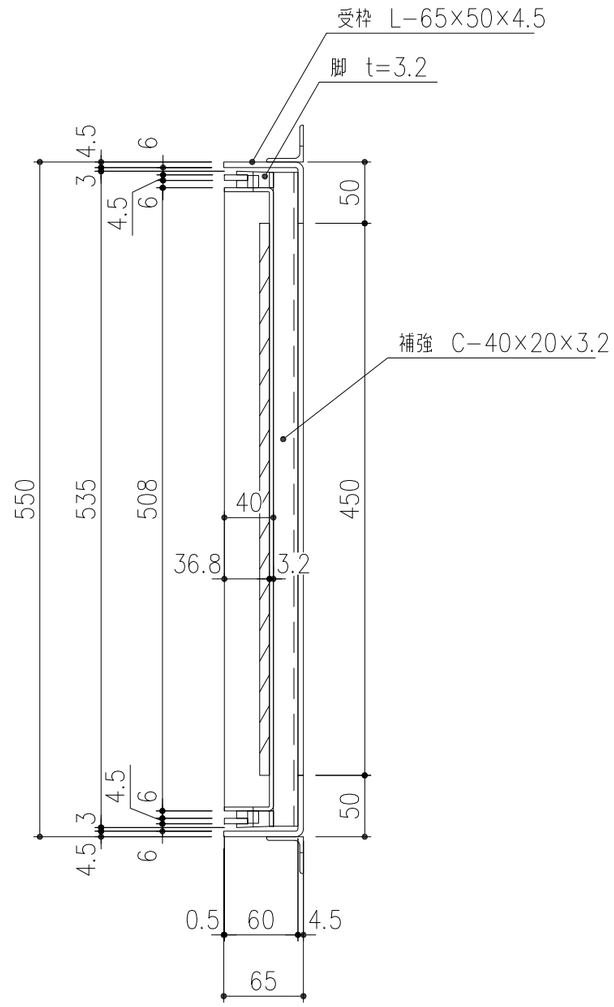

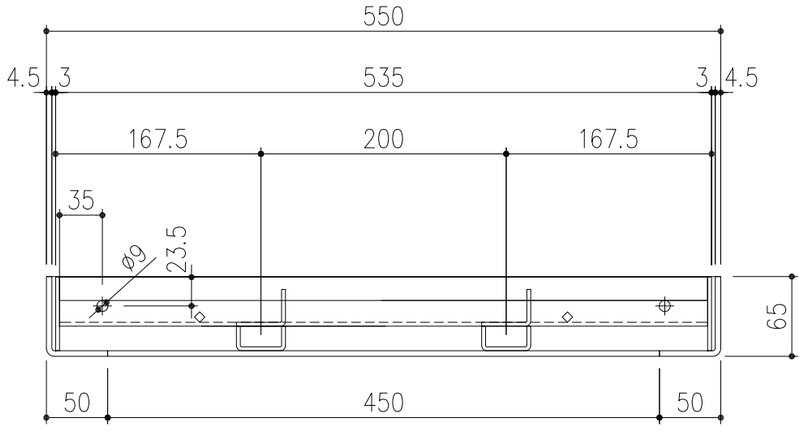

項番	名称	材質	個数	kg	記事
	専用フック MF−62（オプション）	S45C			電気亜鉛めっき
2	受枠	SS400	1	8.9	溶融亜鉛めっき
1	蓋	SS400	1	12.9	溶融亜鉛めっき

記号	内容	日付	編集
親番			
図歴			

担当	製図	照査	承認	尺度	名称	DKC
	若山	本木	若山	1/5		SS製スリットます蓋 歩道用 GNSLM55−歩 有効□450用
平成 24 年 1 月26日						
第一機材株式会社				三角法	図番	J−E3−01254D