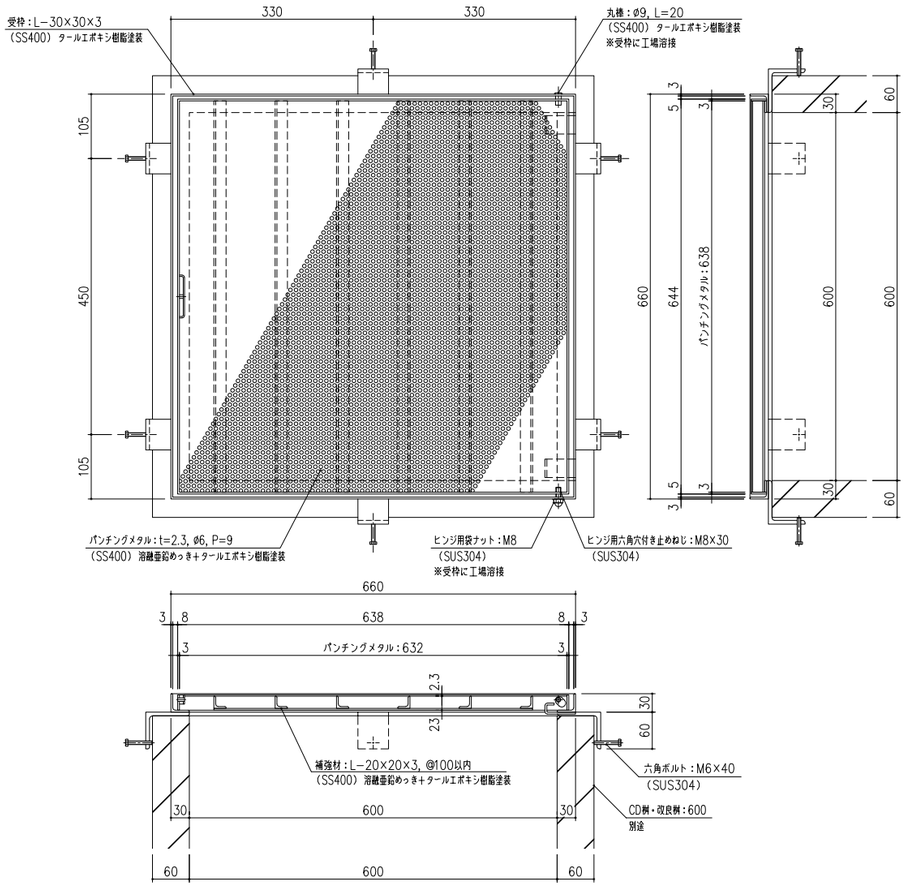

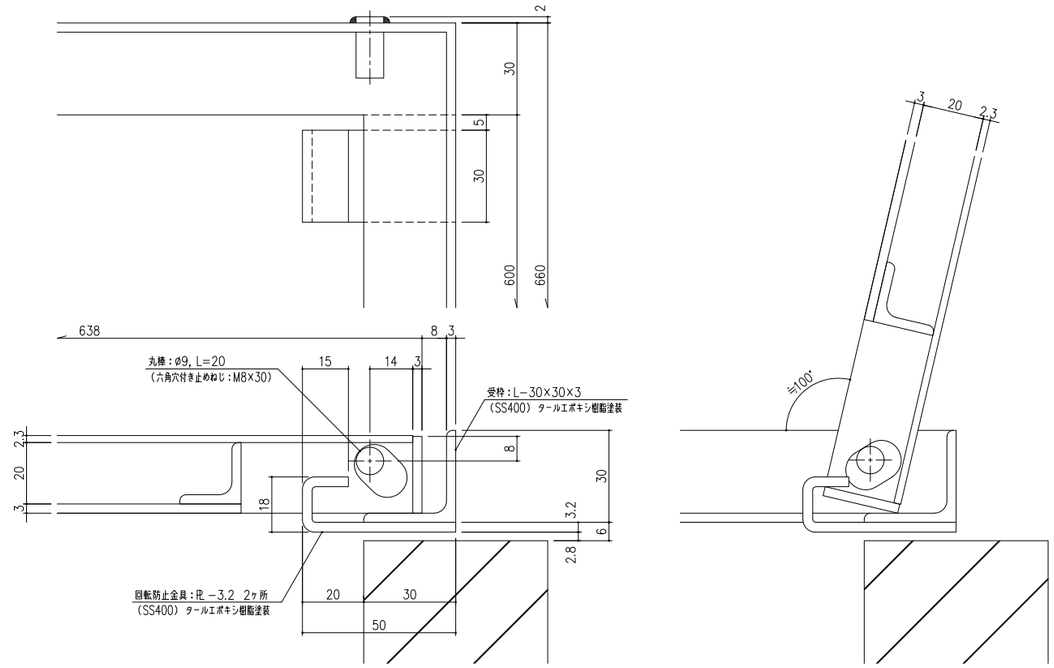

ヒンジ 部 詳細図 S=1/1

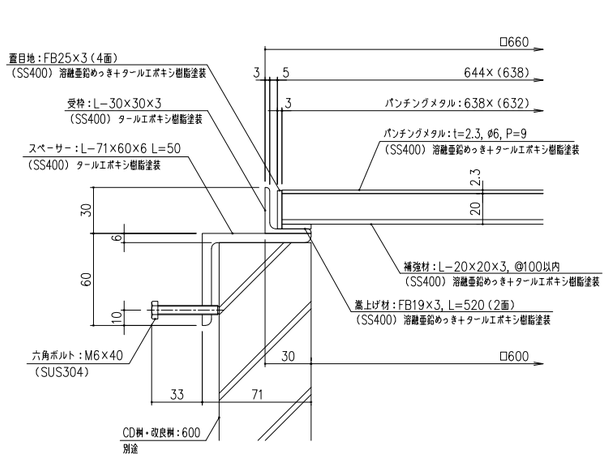

部分 断面詳細図 S=1/2

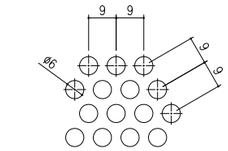

パンチングメタル 詳細図 S=1/1

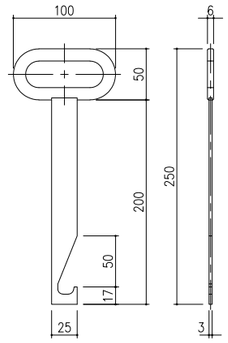

オプション：開閉フック
MF−20（SS400）電気亜鉛めっき

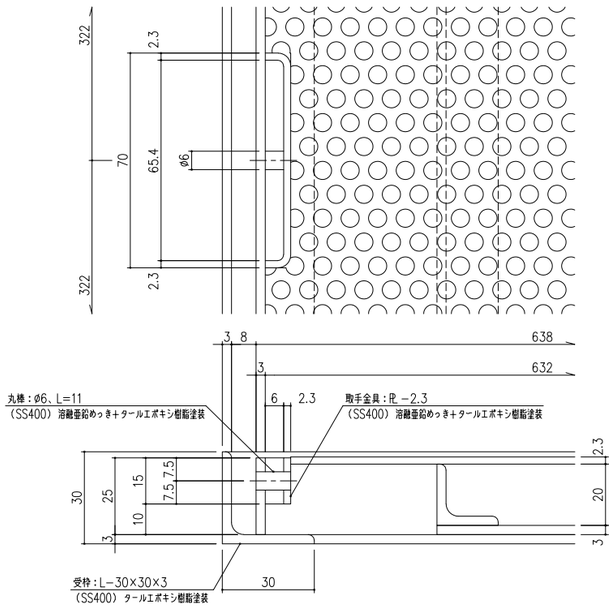

取手 部 詳細図 S=1/1

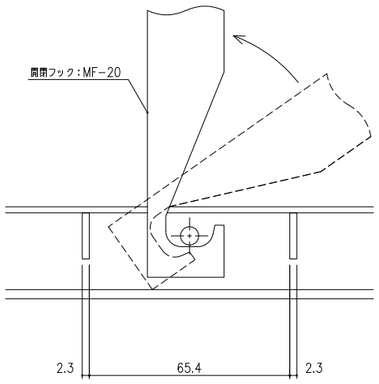

開閉 時

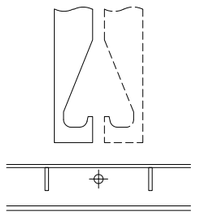

開閉フックは、左右どちら側からでもご使用出来ます。

項番	名称	材質	個数	kg／個	記事
	受 枠	SS400		5.6	タールエポキシ樹脂塗装
	縁地用ます蓋	SS400		9.7	溶融亜鉛めっき＋タールエポキシ樹脂塗装

記号	内容	日付	編集
A	固定用六角ボルト位置変更	H24.2.6	野口
B	六角ボルト L=25を40に変更	2020.8.18	野林
規番			
図歴			

担当	製図	照査	承認	尺度	名称	図番
	野口	若山	若山	1/5	DKC 縁地用ます蓋 ガーデンリッド GRL−60 CD樹・改良樹：600用 歩道用荷重	G−E1−06117B

平成 24 年 1 月12日

第一機材株式会社

三角法