DKC

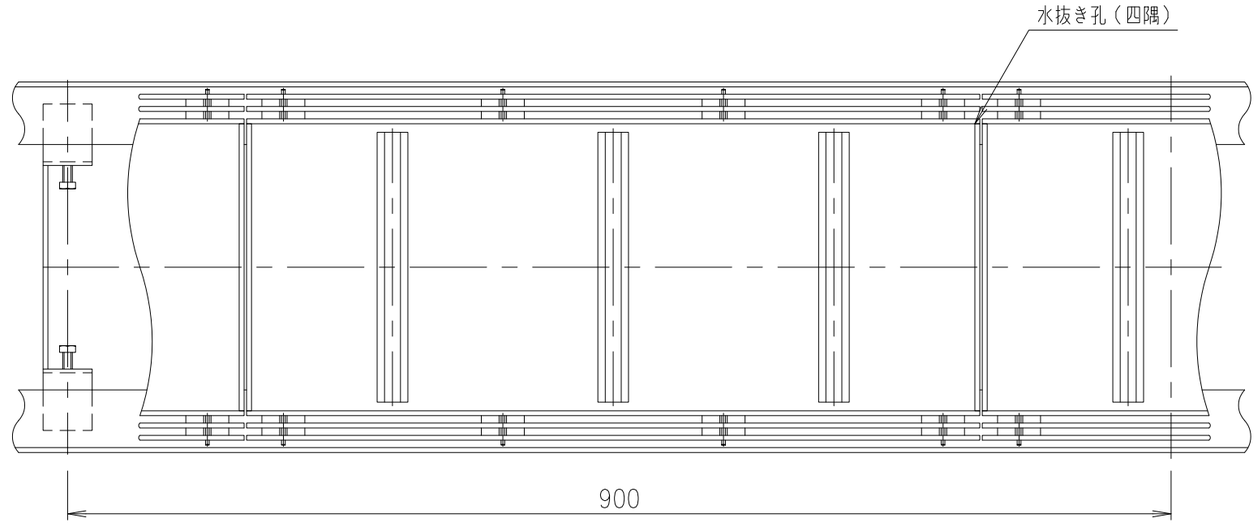

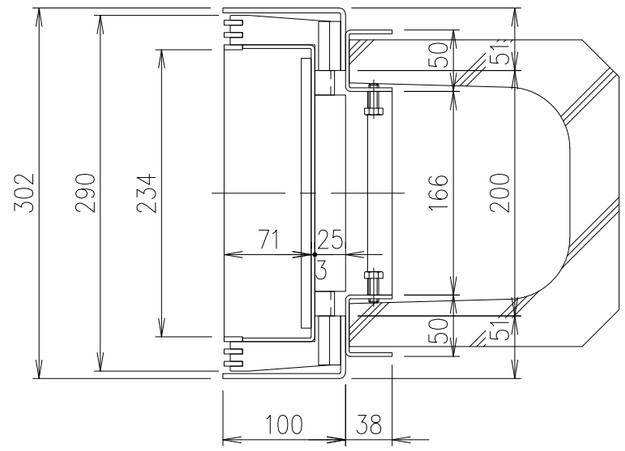

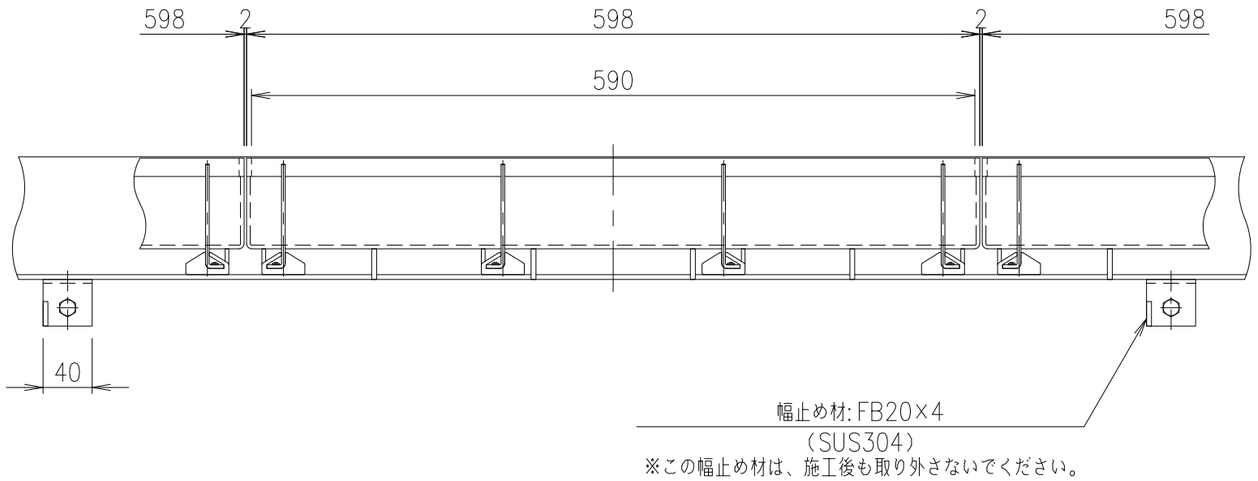

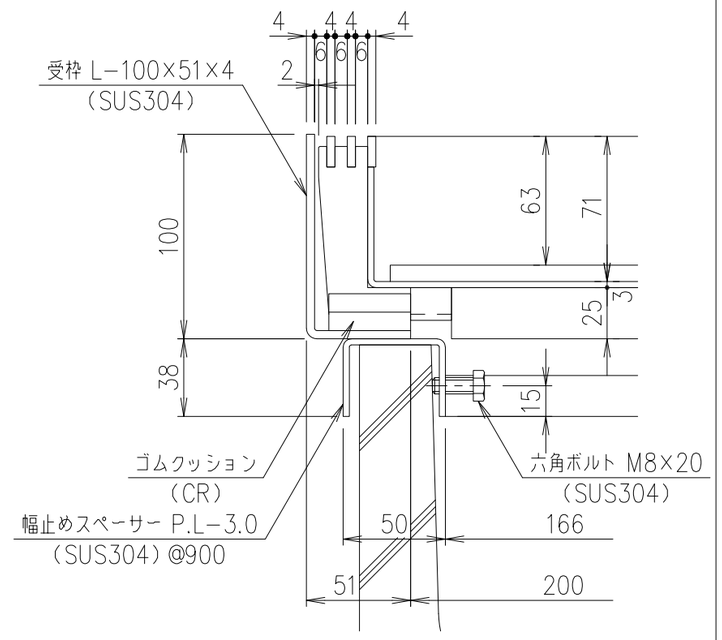

部分詳細図　S=1/3

項番	名称	材質	個数	kg/個	記事
	受　枠	SUS304			質量：10.3kg/m組
	蓋	SUS304		9.2	

記号	内容	日付	編集
親番			
図歴			

担当	製図	照査	承認
	高橋	野林	金子

平成　年　月　日

第一機材株式会社

1/5　尺度

三角法

名称：DKC

T−2荷重用・目地ピッチ10
LPSL10−30−2 H7・U字溝180用受枠付

図番：PJ−E3−02923