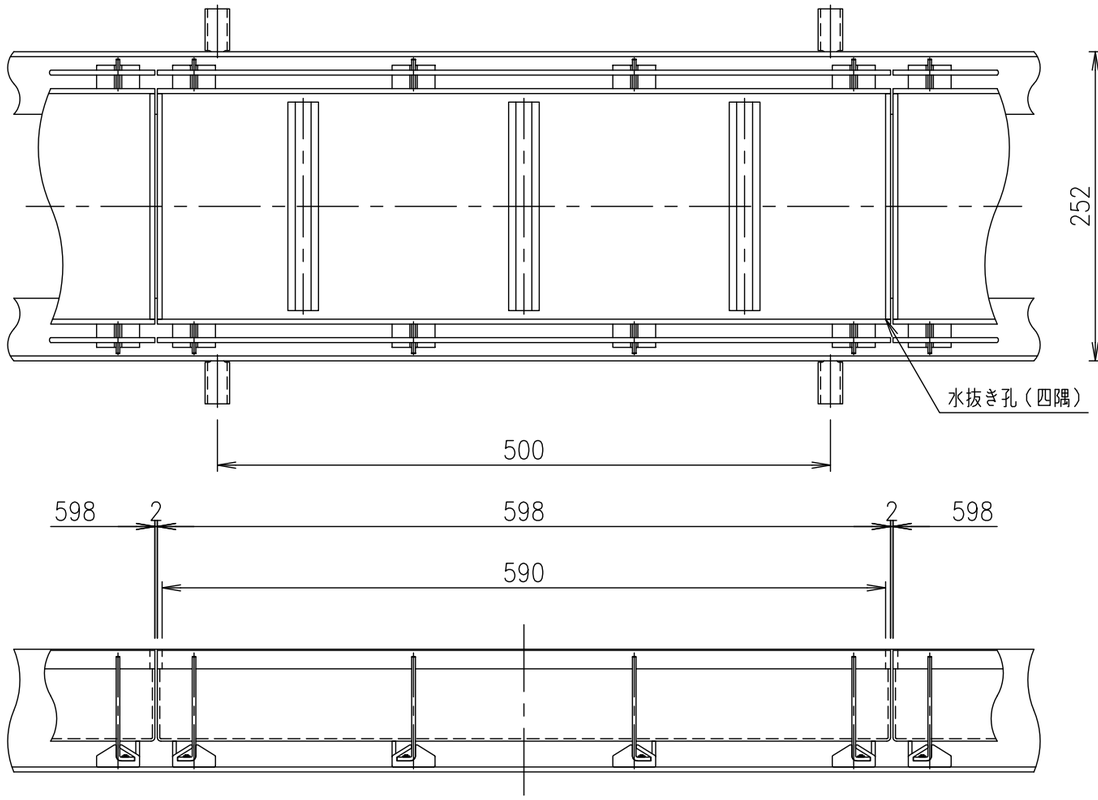

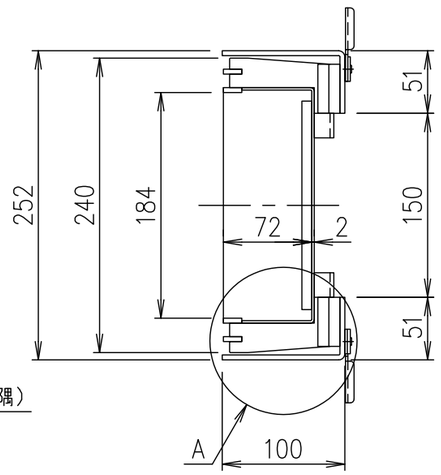

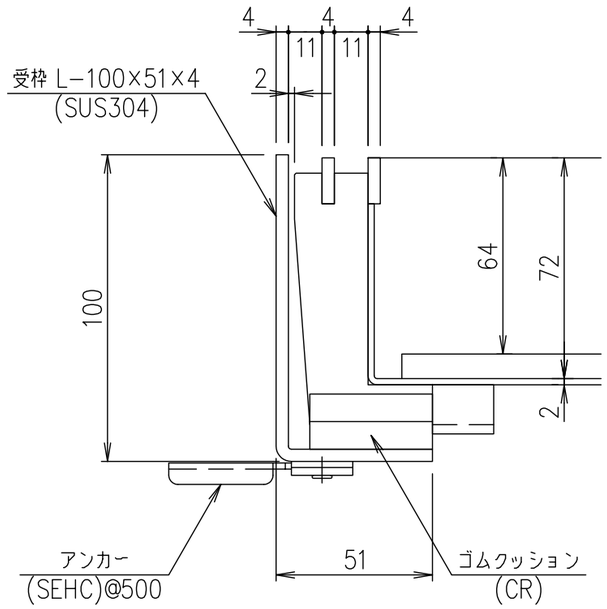

A部詳細図 S=1/2

項番	名称	材質	個数	kg/個	記事
2	受枠	SUS304			
1	蓋	SUS304			

総重量	計算	蓋5.7kg/枚 受枠9.4kg/m組	
	実測		
親番			
訂正		材質名追加	菅原 14.5.30
図歴			

製図	照査	承認	尺度
菅原	石川	金子	1/2 1/5

平成 年 月 日

第一機材株式会社

三角法

名称: 充塡用スリット側溝蓋 歩道用(目地ピッチ15) LPSL15−25−歩 H7

図番: 0376325E