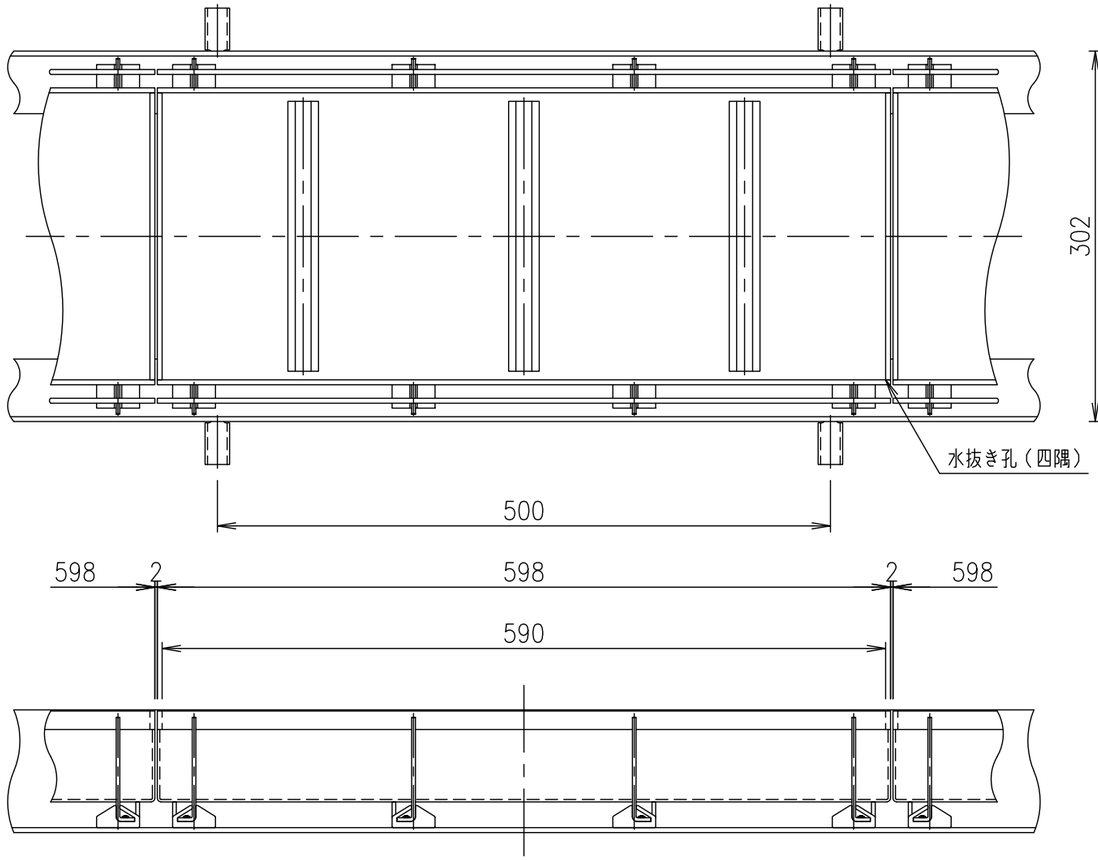

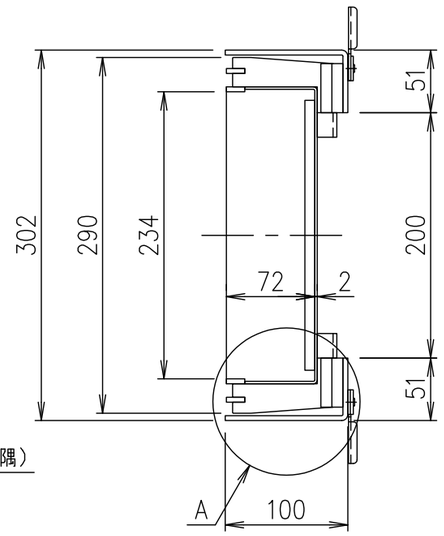

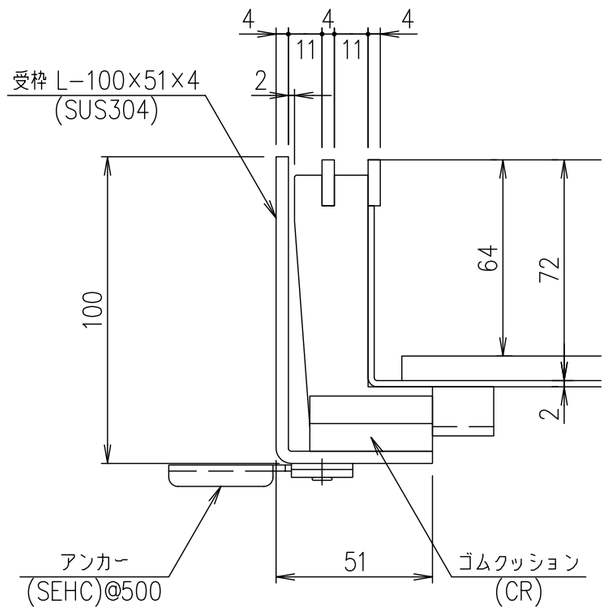

A部詳細図　S=1/2

項番	名称	材質	個数	kg/個	記事
2	受枠	SUS304			
1	蓋	SUS304			

総重量	計算	蓋6.4kg/枚　受枠9.4kg/m組	
	実測		
親番			
訂正		材質名追加	菅原　14.5.30
図歴			

製図	照査	承認	尺度
菅原	石川	金子	1/2　1/5

平成　年　月　日

第一機材株式会社

三角法

名称：充塡用スリット側溝蓋
歩道用(目地ピッチ15)
LPSL15−30−歩 H7

図番：0376330E