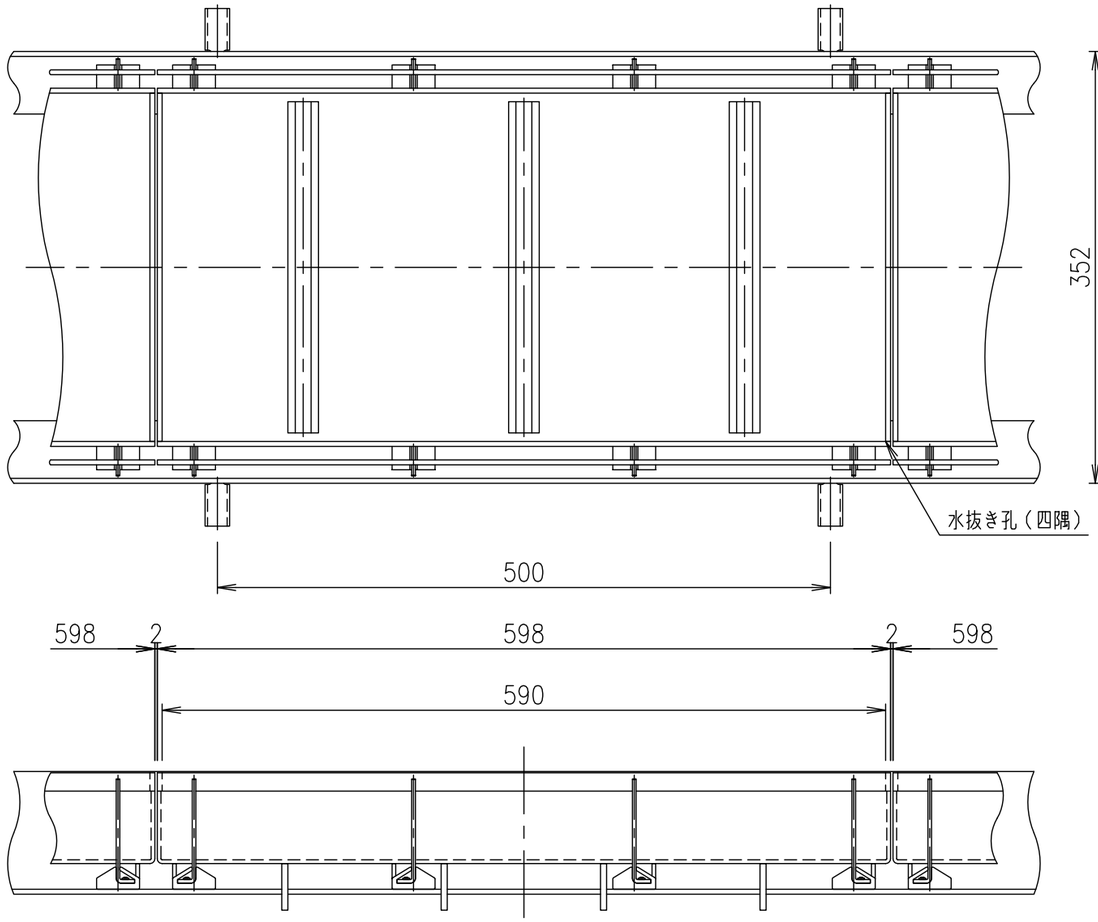

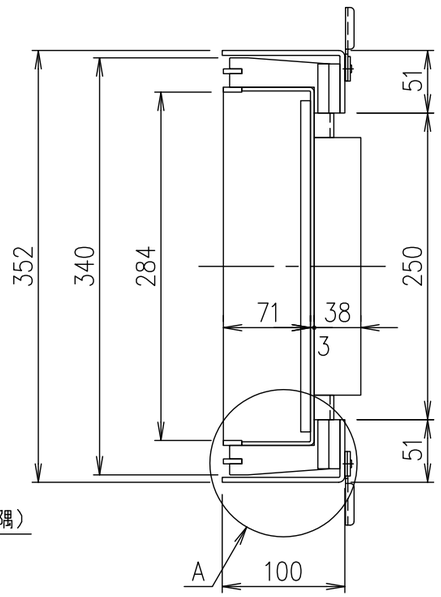

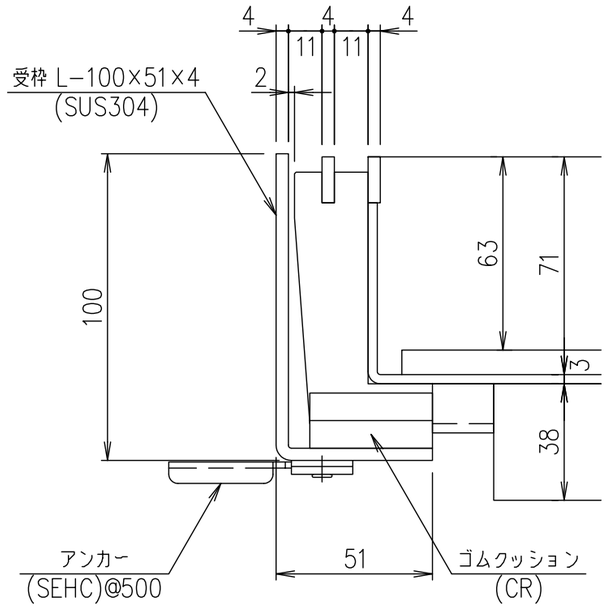

A部詳細図 S=1/2

項番	名称	材質	個数	kg/個	記事
2	受枠	SUS304			
1	蓋	SUS304			

総重量	計算	蓋10.4kg/枚 受枠9.4kg/m組	
	実測		
親番			
訂正		材質名追加	菅原 14.5.30
図歴			

製図	照査	承認	尺度	名称
菅原	石川	金子	1/5 1/2	充填用スリット側溝蓋 T−14荷重(目地ピッチ15) LPSL15−35−14 H7
平成 年 月 日			三角法	図番 0376535E

第一機材株式会社