DKC

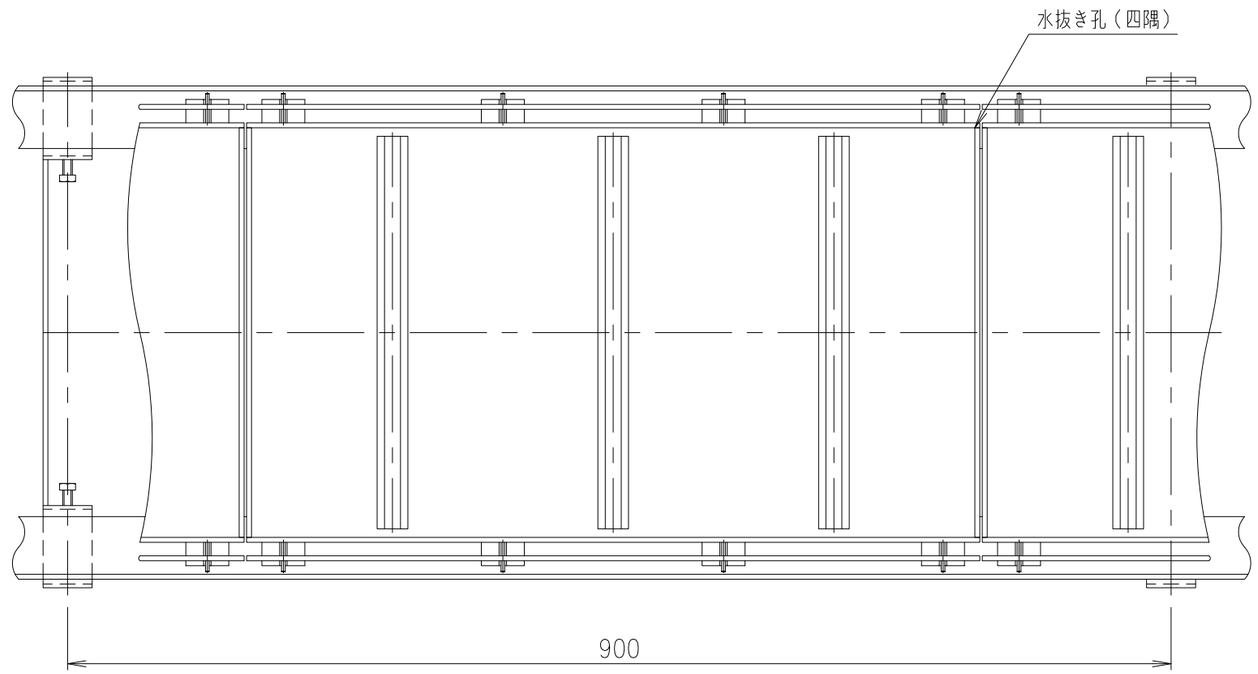

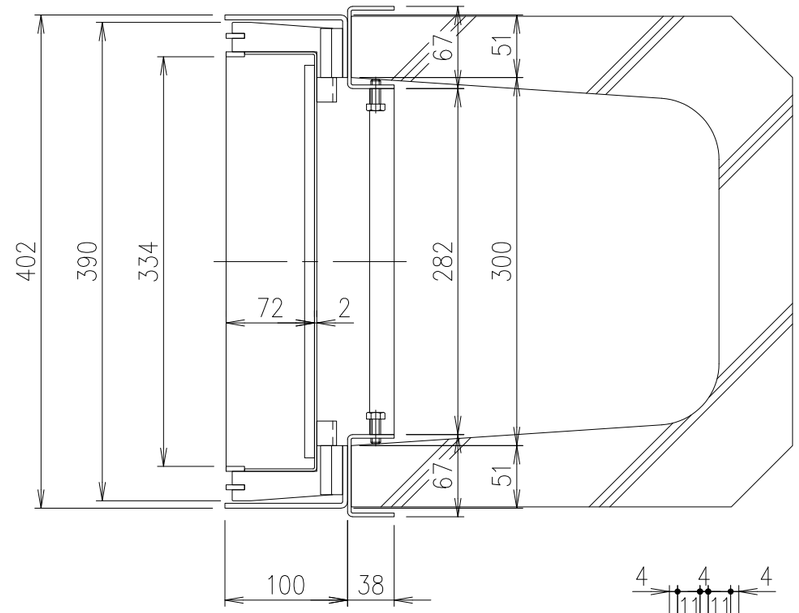

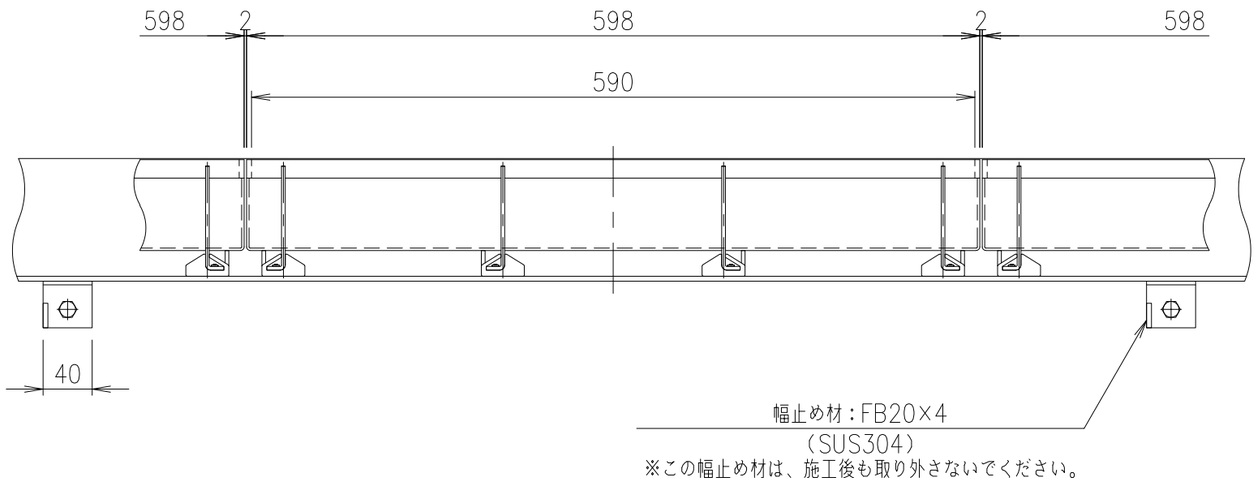

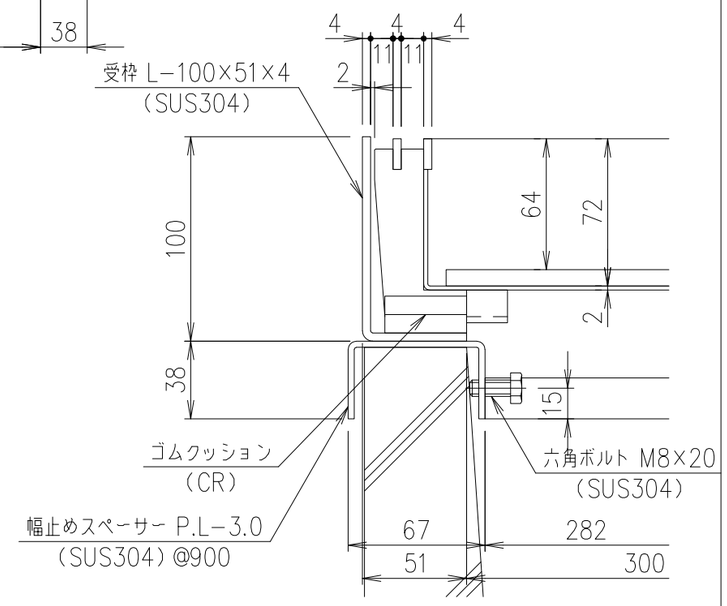

部分詳細図 S=1/3

項番	名称	材質	個数	kg/個	記事
	受 枠	SUS304			質量：10.6kg/m組
	蓋	SUS304		7.7	

記号	内容	日付	編集	担当	製図	照査	承認	1/5	名称	DKC 歩道用・目地ピッチ15 LPSL15−40−歩 H7・U字溝300用受枠付
					高橋	野林	金子	尺度		
				平成 年 月 日				三角法	図番	PJ−E3−02919
親番				第一機材株式会社						
図歴										