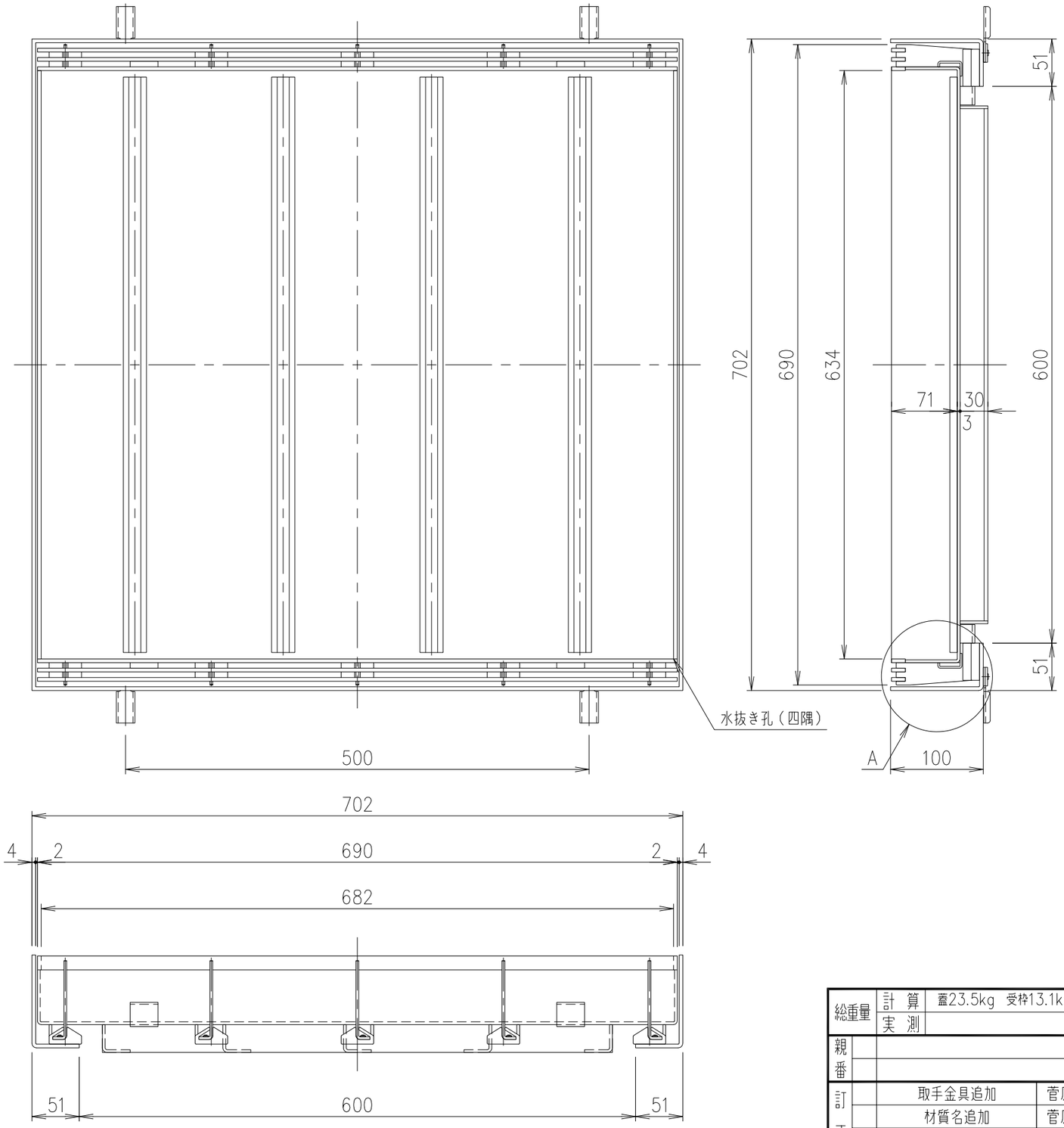


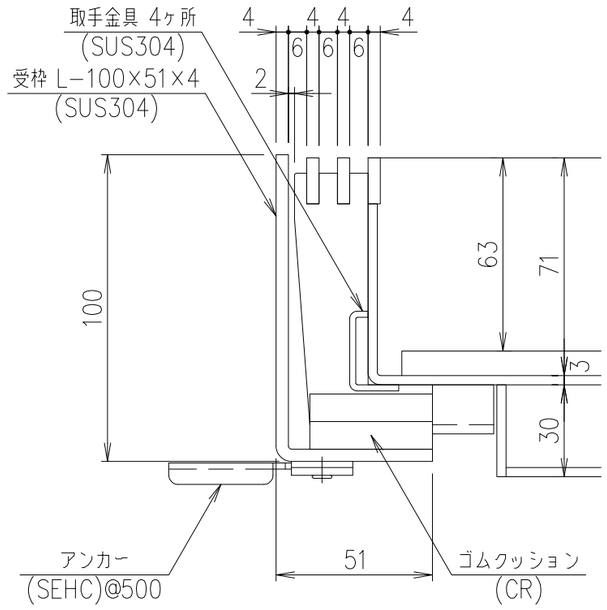


A部詳細図 S=1/2

| 項番 | 名称 | 材質 | 個数 | kg/個 | 記事 |
|---|---|---|---|---|---|
| 2 | 受枠 | SUS304 | | | |
| 1 | 蓋 | SUS304 | | | |

| | | |
|---|---|---|
| 総重量 | 計算 | 蓋23.5kg 受枠13.1kg |
| | 実測 | |
| 親番 | | |
| 訂正 | 取手金具追加 | 菅原 1999.2.13 |
| | 材質名追加 | 菅原 2002.6.6 |
| | 補強材変更 | 高橋 2019.9.30 |
| 図歴 | | |

| 製図 | 照査 | 承認 | 尺度 | 名称 |
|---|---|---|---|---|
| 菅原 | 石川 | 金子 | 1/5 1/2 | 充填用スリット桝蓋 T−2荷重(目地ピッチ10) LPSLM10−77−2 H7 |
| 平成 年 月 日 | | | 三角法 | 図番 0376655E |

第一機材株式会社