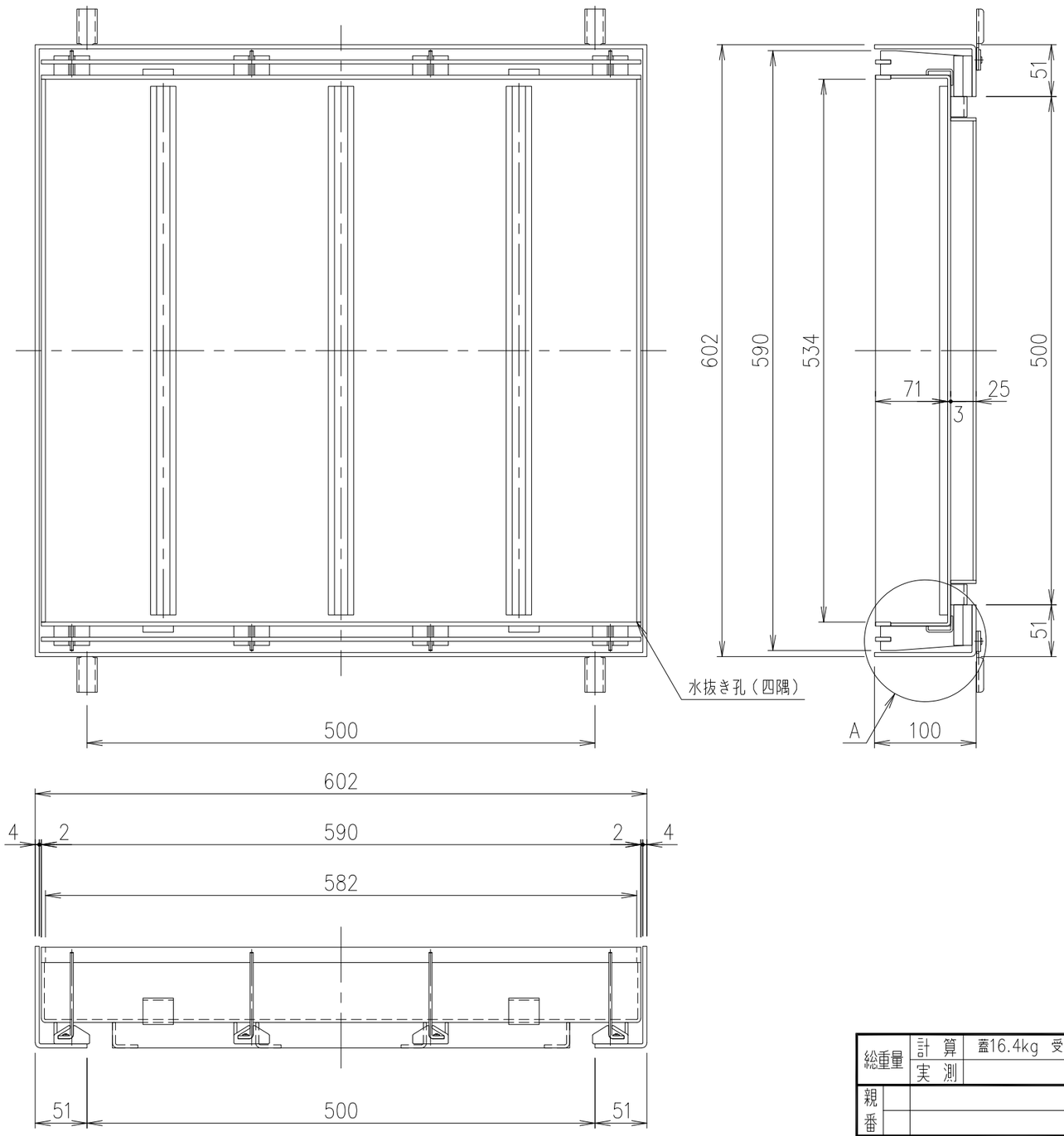

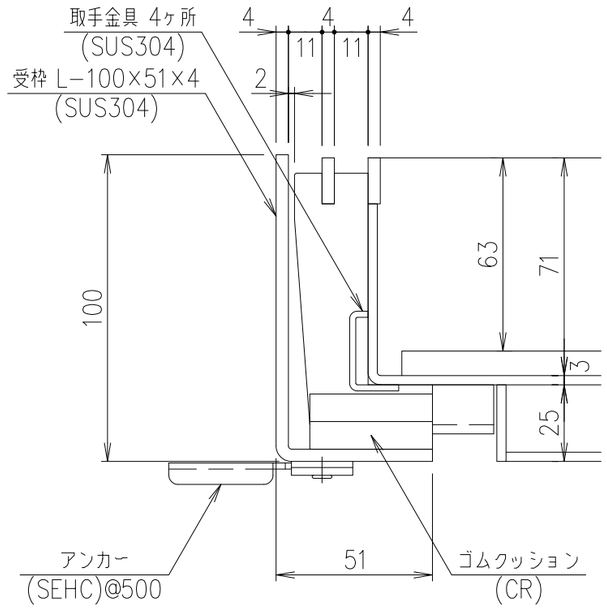

A部詳細図 S=1/2

項番	名称	材質	個数	kg/個	記事
2	受枠	SUS304			
1	蓋	SUS304			

総重量	計算	蓋16.4kg 受枠11.3kg
	実測	
親番		

訂正			
	取手金具追加	菅原	1999.2.13
	材質名追加	菅原	2002.6.6
	補強材変更	高橋	2019.9.30

図歴

製図	照査	承認	尺度	名称	
菅原	石川	金子	1/2 1/5	充塡用スリット桝蓋 T−2荷重(目地ピッチ15) LPSLM15−66−2 H7	
平成 年 月 日			三角法	図番	0376750E

第一機材株式会社