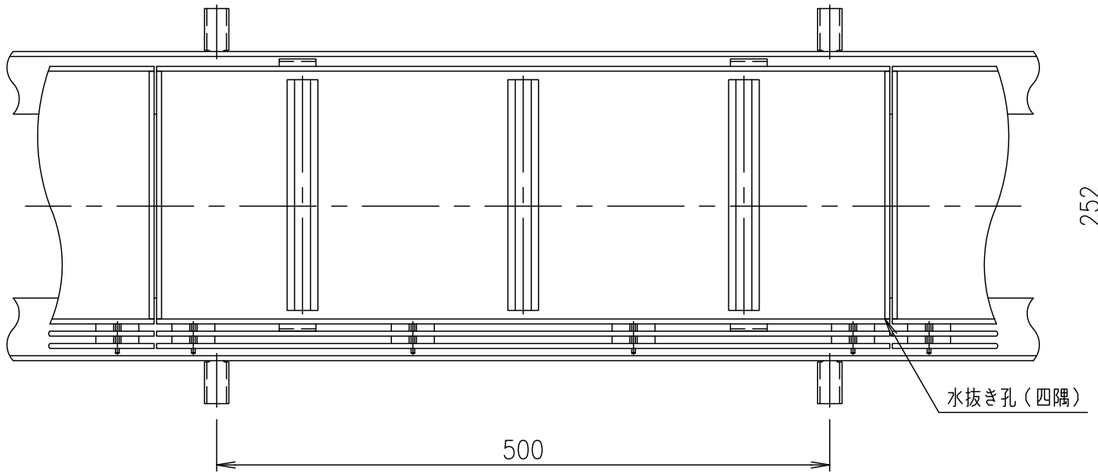

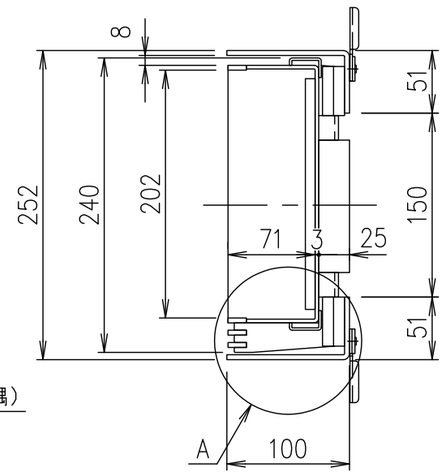

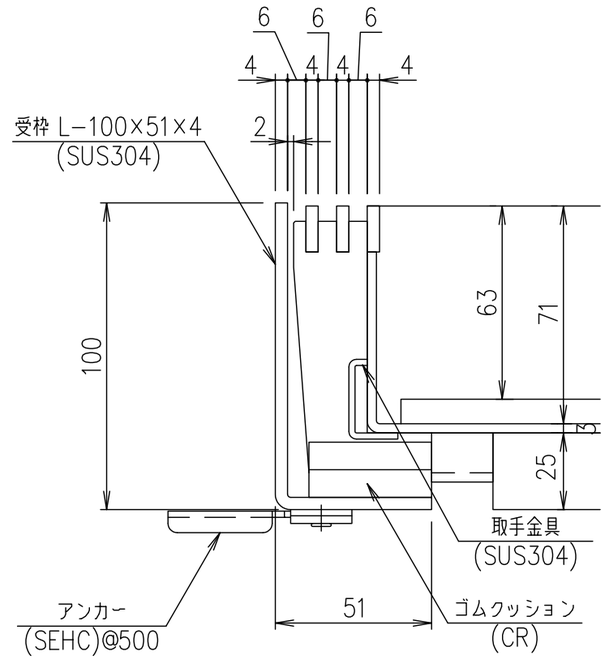

A部詳細図　S=1/2

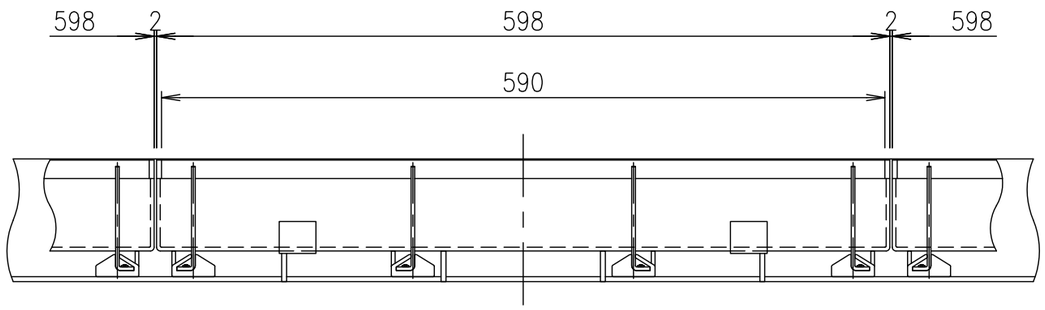

項番	名称	材質	個数	kg/個	記事
2	受　枠	SUS304			質量：9.4kg/m組
1	蓋	SUS304		8.0	

記号	内容	日付	編集
親番			
図歴			

担当	製図	照査	承認	尺度	名称
	鈴木	本木	金子	1/5	DKC T−14荷重用(片目地ピッチ10) LPSL10−25−14 H7 片目地
平成 23 年 3 月15 日				三角法	図番
第一機材株式会社					J−E3−01123