DKC

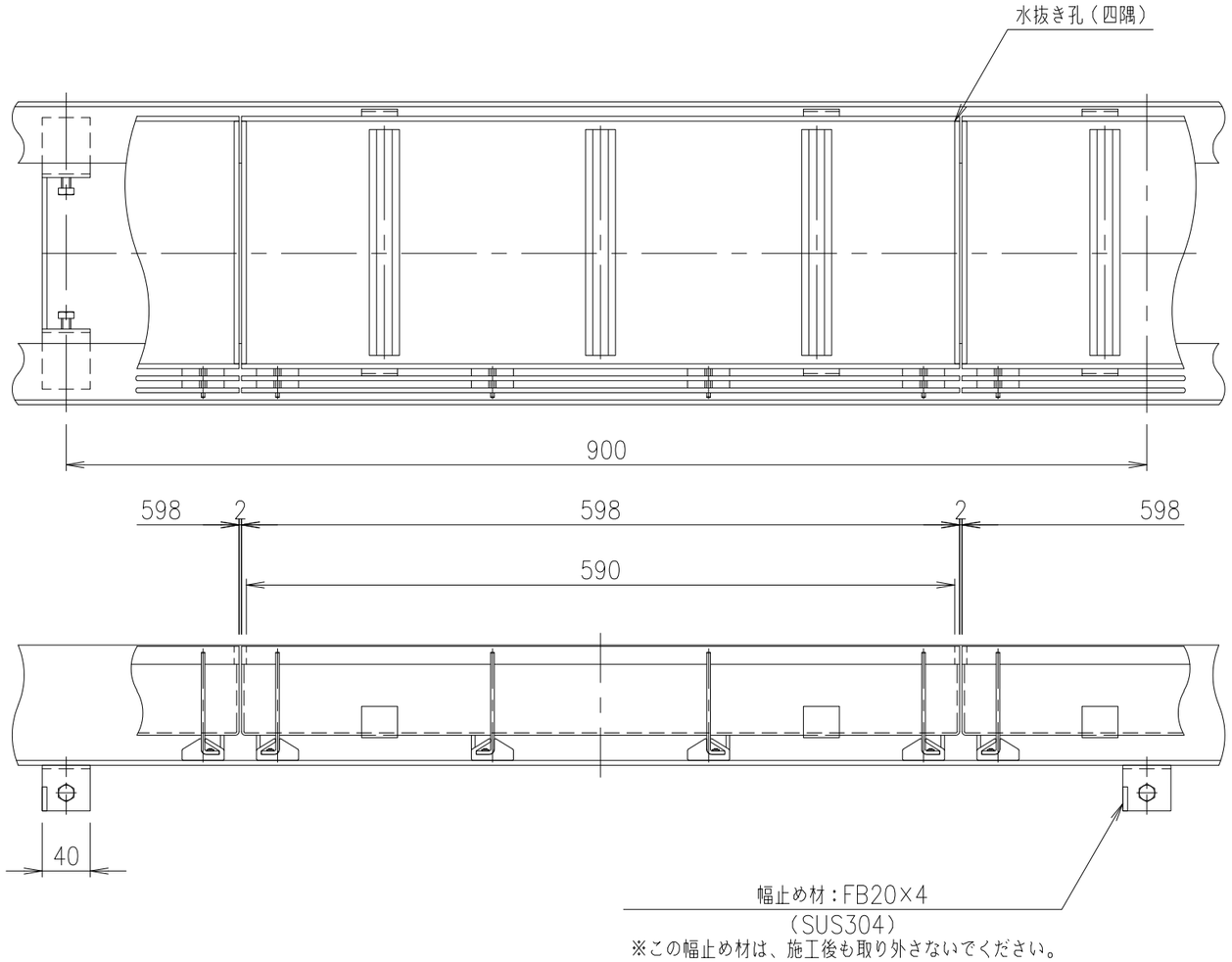

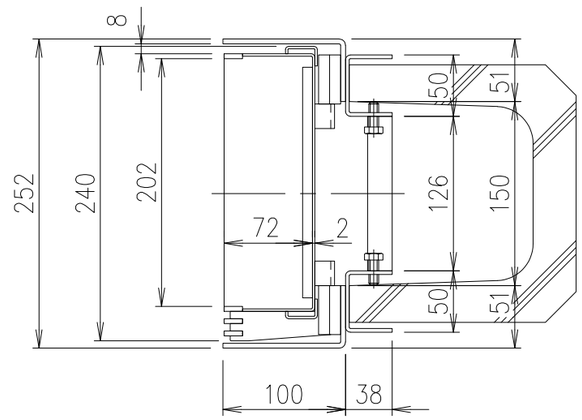

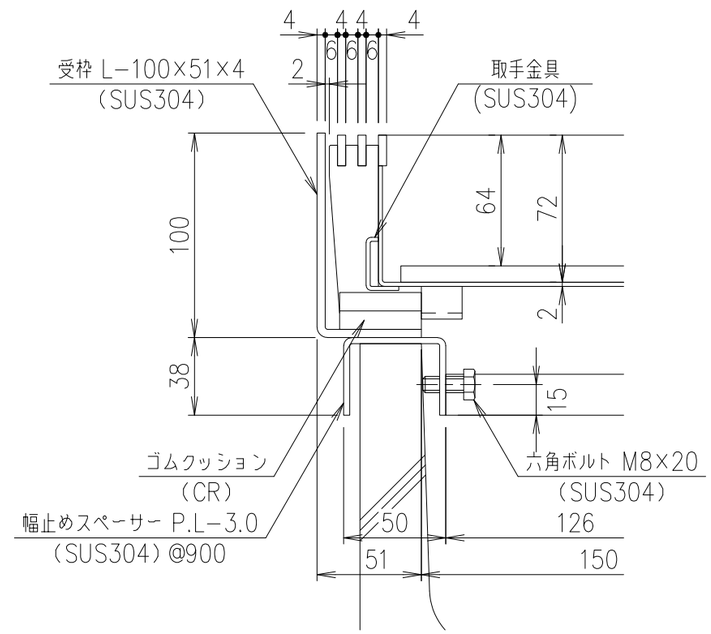

部分詳細図　S=1/3

項番	名称	材質	個数	kg／個	記事
	受　枠	SUS304			質量：10.2kg/m組
	蓋	SUS304		5.9	

記号	内容	日付	編集
親番			
図歴			

担当	製図	照査	承認	尺度	名称
	高橋	野林	金子	1/5	DKC 歩道用・目地ピッチ10 LPSL10−25−歩 H7片目地・U字溝150用受枠付
平成　年　月　日					
第一機材株式会社				三角法	図番 PJ−E3−02983