DKC

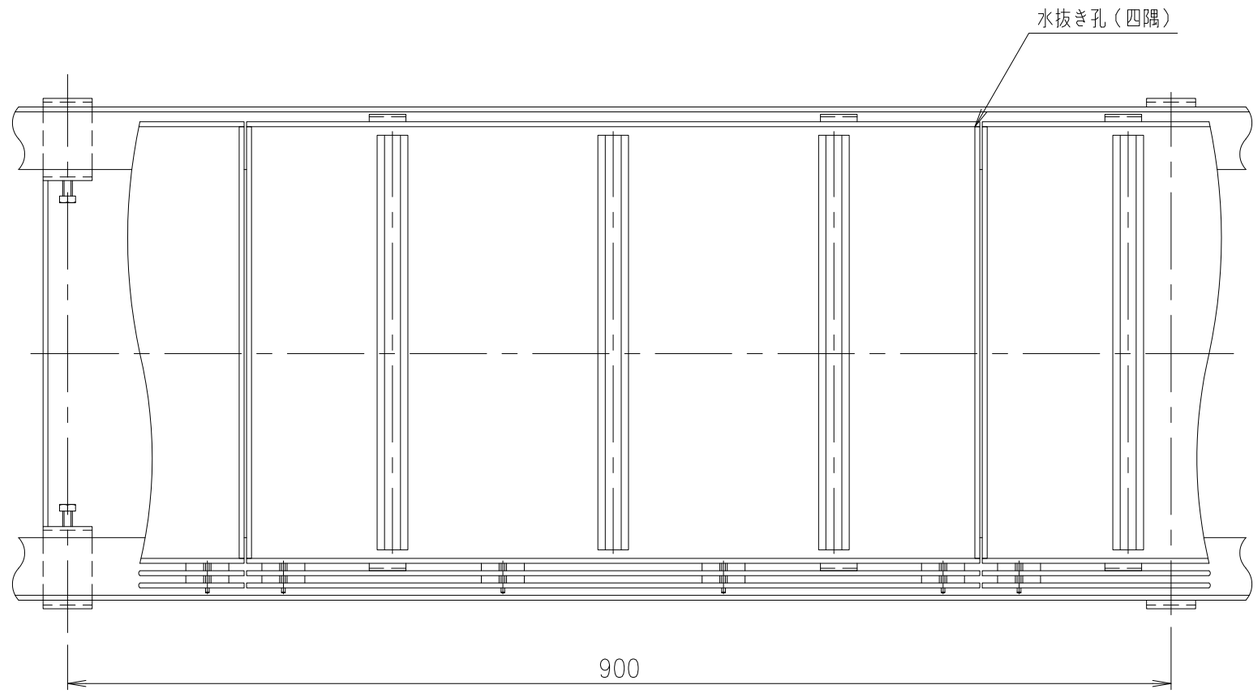

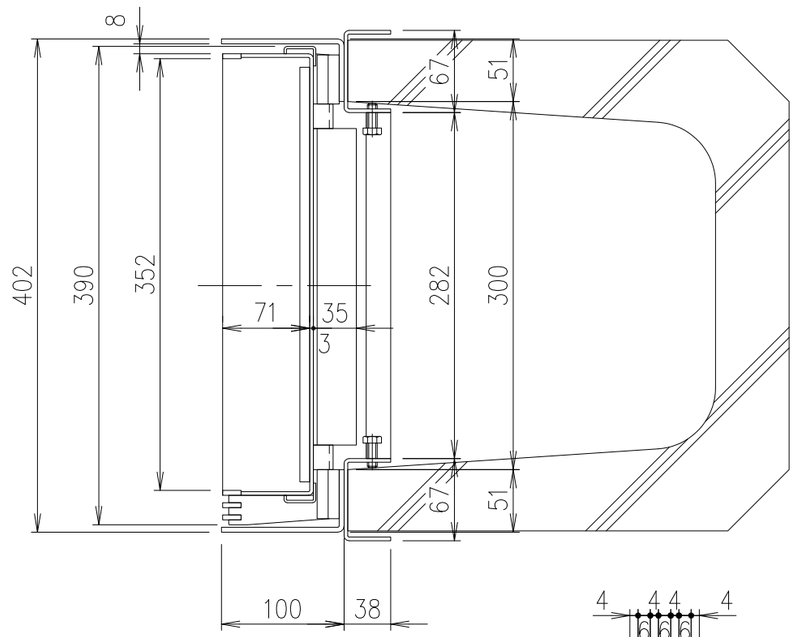

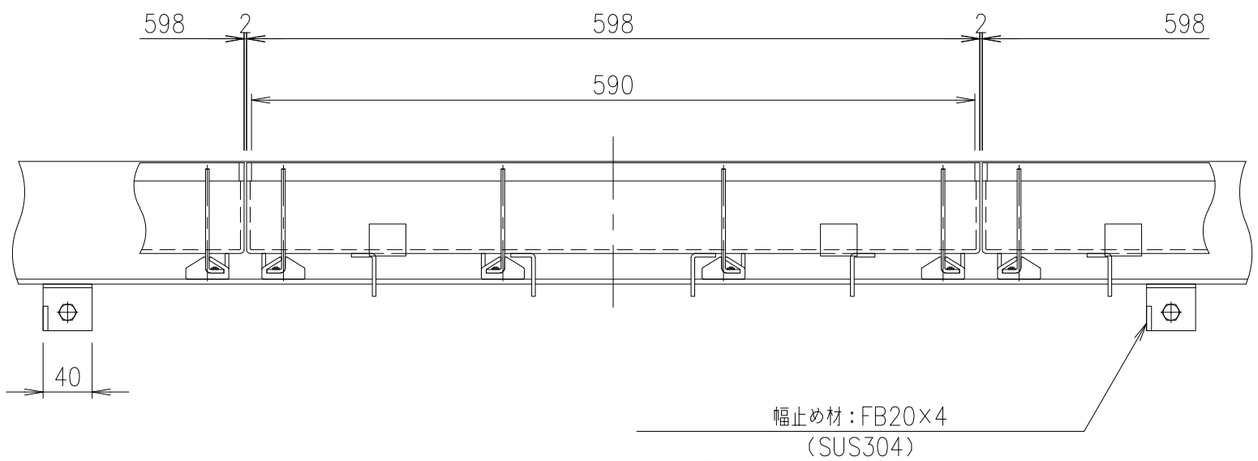

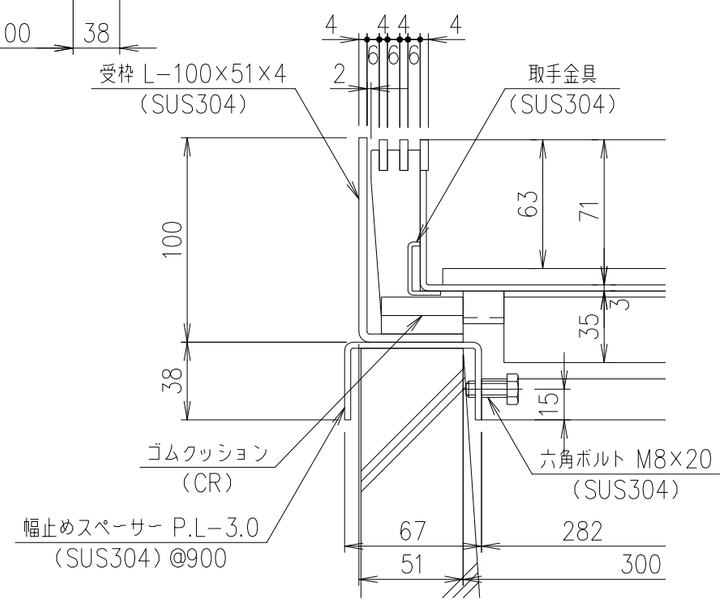

部分詳細図　S=1/3

項番	名称	材質	個数	kg/個	記事
2	受　枠	SUS304			質量：10.6kg/m組
1	蓋	SUS304		11.4	

記号	内容	日付	編集
親番			
図歴			

担当	製図	照査	承認	尺度	名称
	高橋	野林	野林	1/5	DKC T−2荷重用・目地ピッチ10 LPSL10−40−2 H7片目地・U字溝300用受枠付
平成　年　月　日					
第一機材株式会社				三角法	図番 PJ−E3−02994