DKC

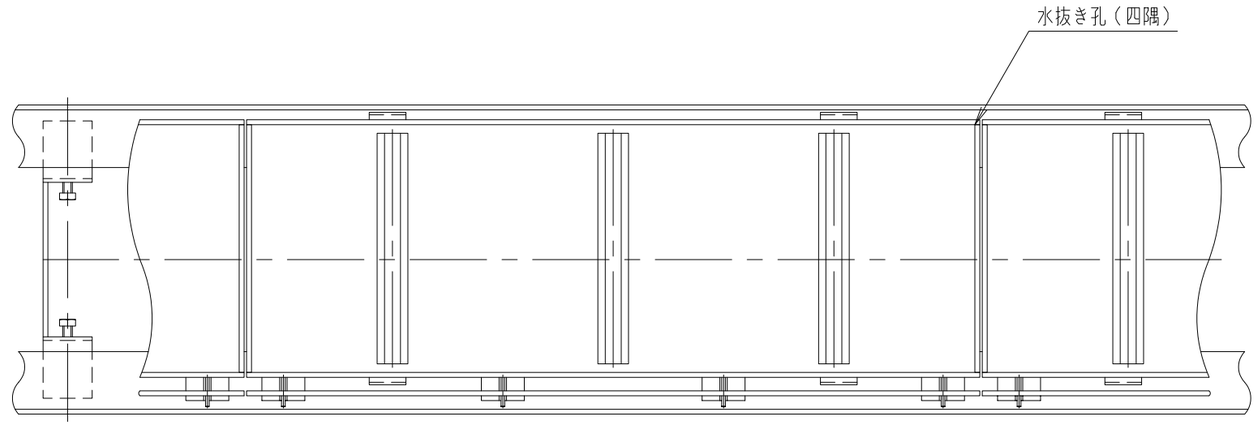


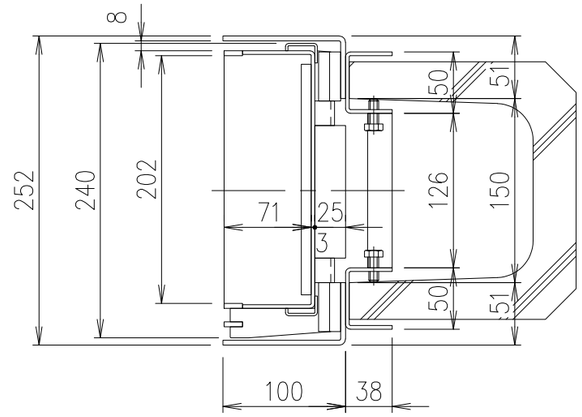


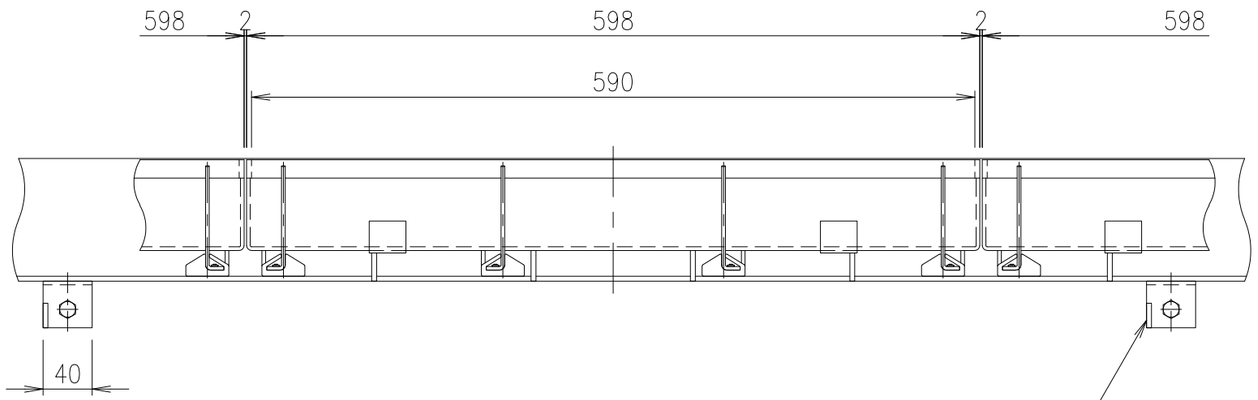


幅止め材：FB20×4
（SUS304）
※この幅止め材は、施工後も取り外さないでください。

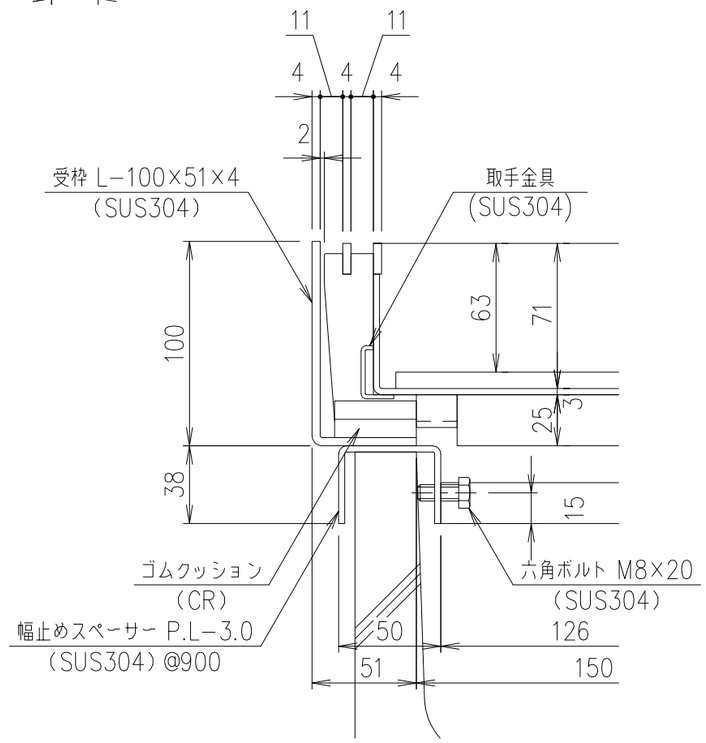


部分詳細図　S=1/3

| 項番 | 名称 | 材質 | 個数 | kg/個 | 記事 |
|---|---|---|---|---|---|
| | | | | | |
| | 受　枠 | SUS304 | | | 質量：10.2kg/m組 |
| | 蓋 | SUS304 | | 7.6 | |

| 記号 | 内容 | 日付 | 編集 |
|---|---|---|---|
| | | | |
| | | | |
| | | | |
| | | | |
| 親番 | | | |
| 図歴 | | | |

| 担当 | 製図 | 照査 | 承認 | 尺度 | 名称 |
|---|---|---|---|---|---|
| | 中藤 | 野林 | 金子 | 1/5 | DKC<br>T−14荷重用・目地ピッチ15<br>LPSL15−25−14 H7片目地・U字溝150用受枠付 |
| 平成　年　月　日 | | | | 三角法 | 図番 |
| 第一機材株式会社 | | | | | PJ−E3−03071 |