DKC

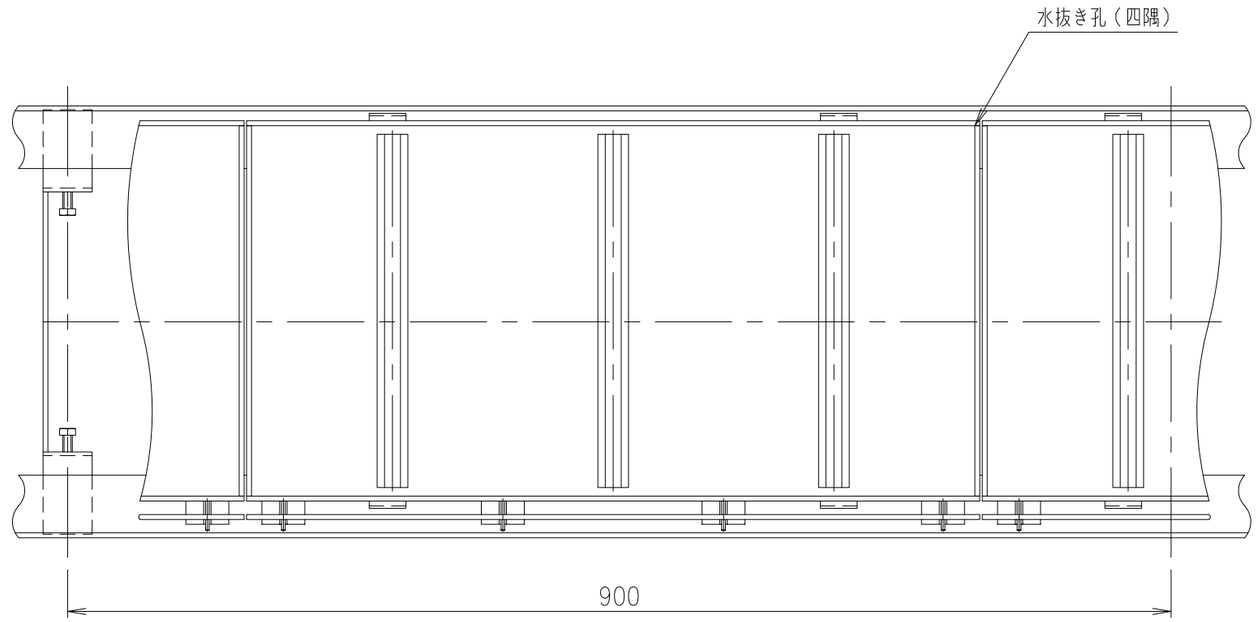


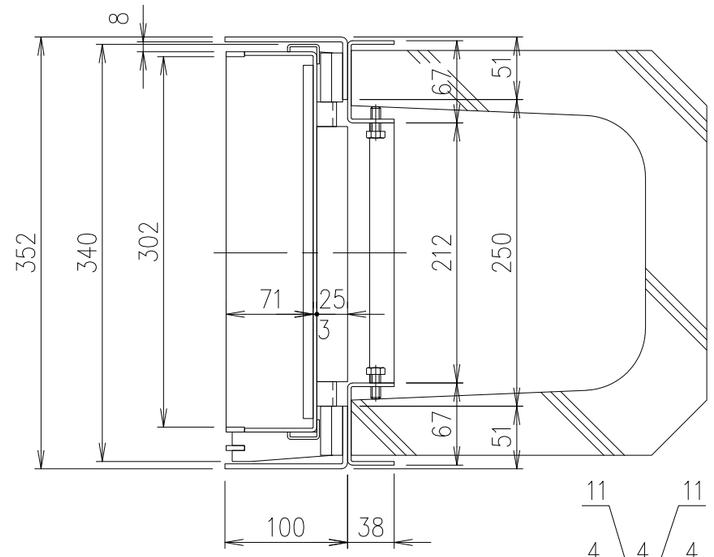


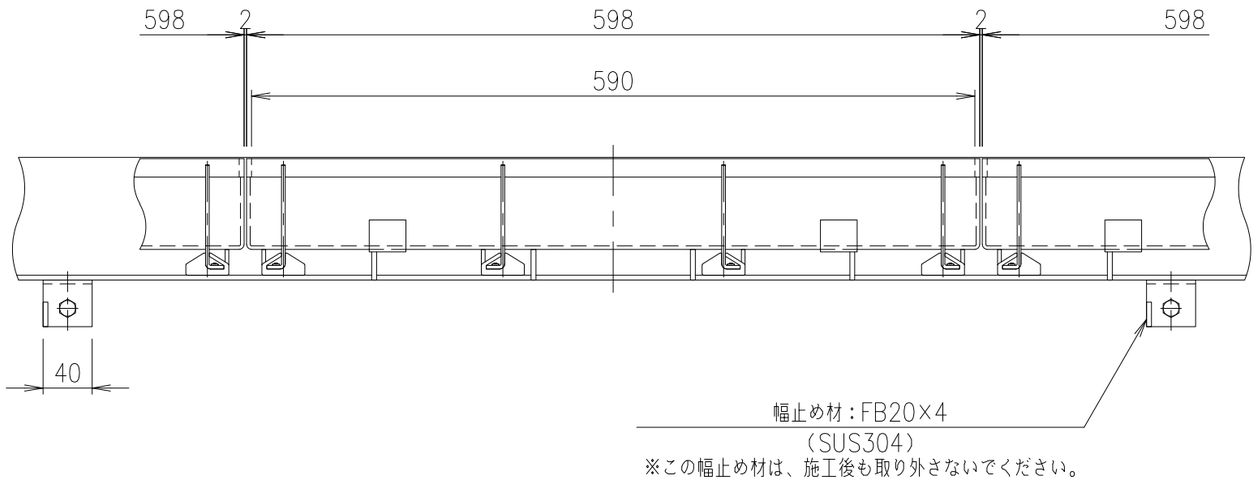


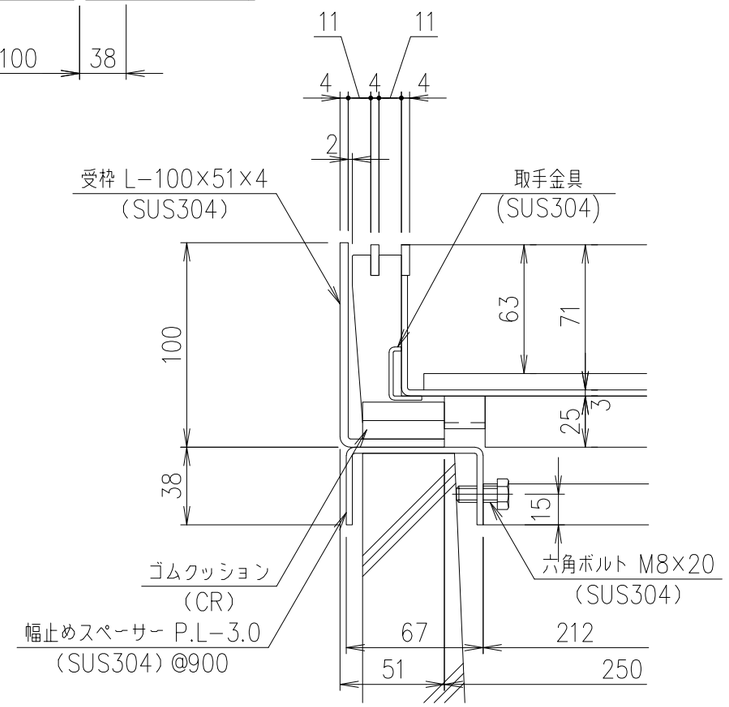


部分詳細図　S=1/3

| 項番 | 名称 | 材質 | 個数 | kg／個 | 記事 |
|---|---|---|---|---|---|
| | | | | | |
| | 受　枠 | SUS304 | | | 質量：10.4kg/m組 |
| | 蓋 | SUS304 | | 9.8 | |

| 記号 | 内容 | 日付 | 編集 |
|---|---|---|---|
| | | | |
| | | | |
| | | | |
| | | | |
| 親番 | | | |
| 図歴 | | | |

| 担当 | 製図 | 照査 | 承認 | 尺度 | 名称 | DKC |
|---|---|---|---|---|---|---|
| | 中藤 | 野林 | 金子 | 1/5 | | T−2荷重用・目地ピッチ15<br>LPSL15−35−2 H7片目地・U字溝240用受枠付 |
| 平成　年　月　日 | | | | 三角法 | 図番 | PJ−E3−03065 |
| 第一機材株式会社 | | | | | | |