DKC

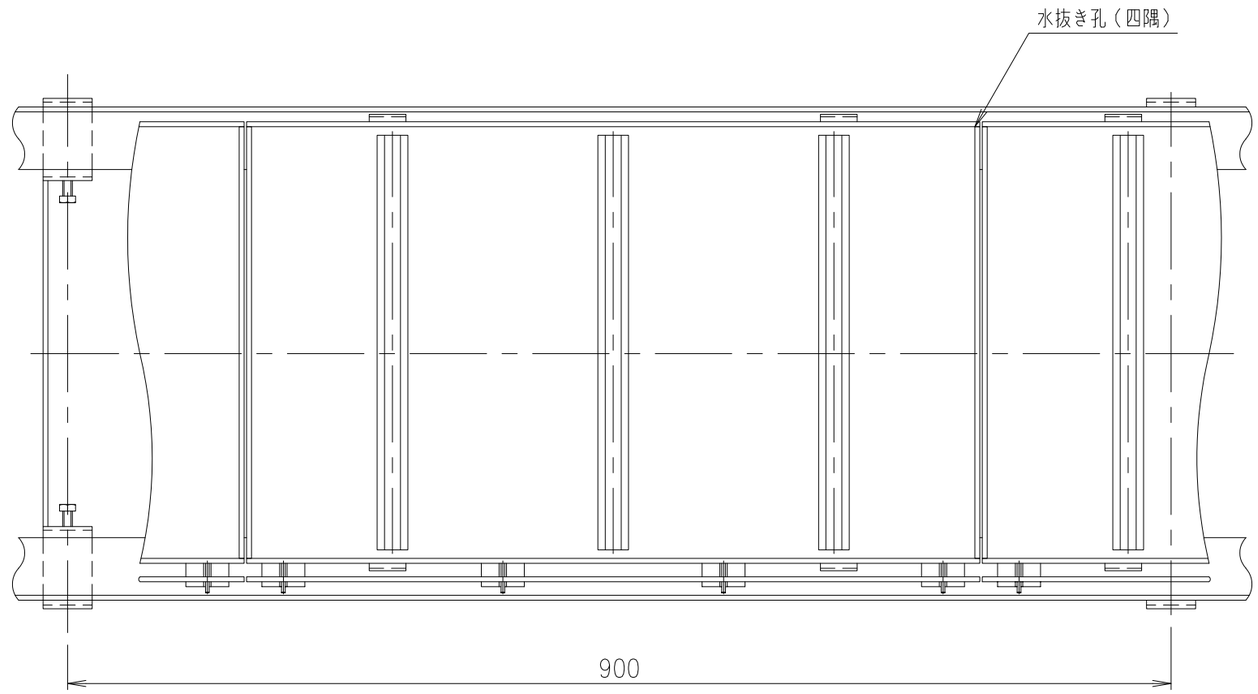

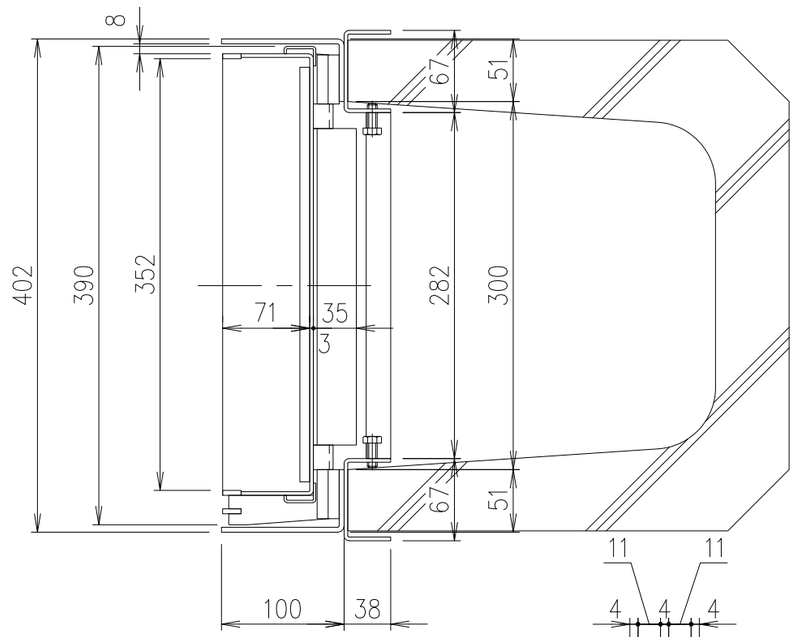

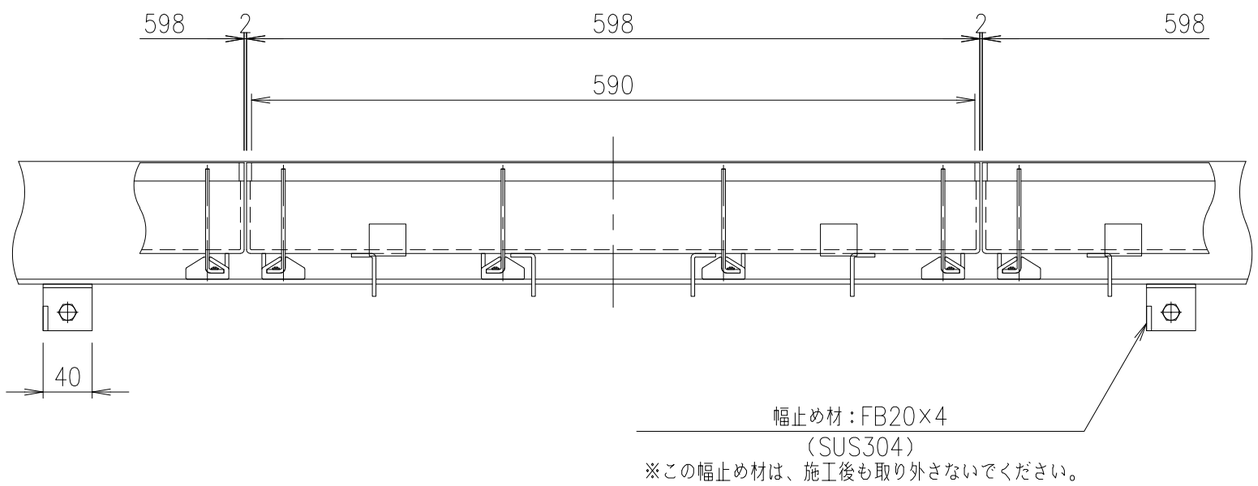

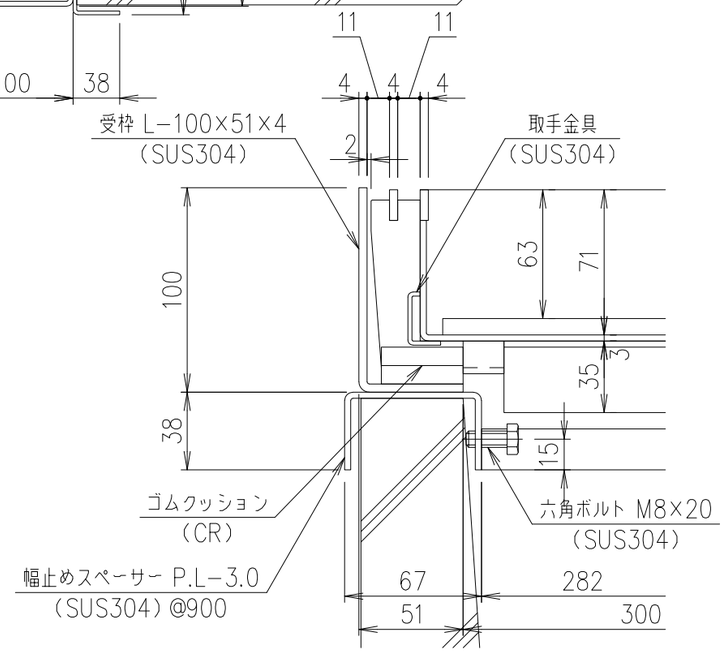

部分詳細図　S=1/3

項番	名称	材質	個数	kg/個	記事
2	受　枠	SUS304			質量：10.6kg/m組
1	蓋	SUS304		11.1	

記号	内容	日付	編集
親番			
図歴			

担当	製図	照査	承認	尺度	名称	DKC
	中藤	野林	金子	1/5		T−2荷重用・目地ピッチ15 LPSL15−40−2 H7片目地・U字溝300用受枠付
年　月　日						
第一機材株式会社				三角法	図番	PJ−E3−03066