DKC

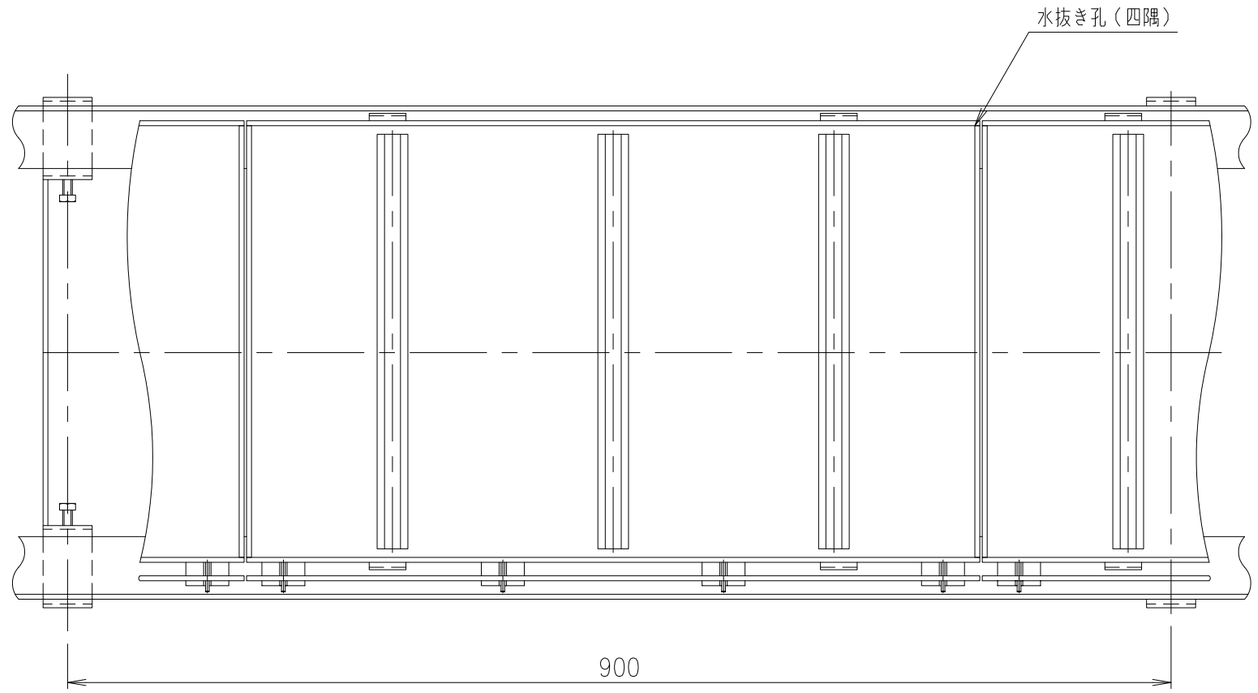

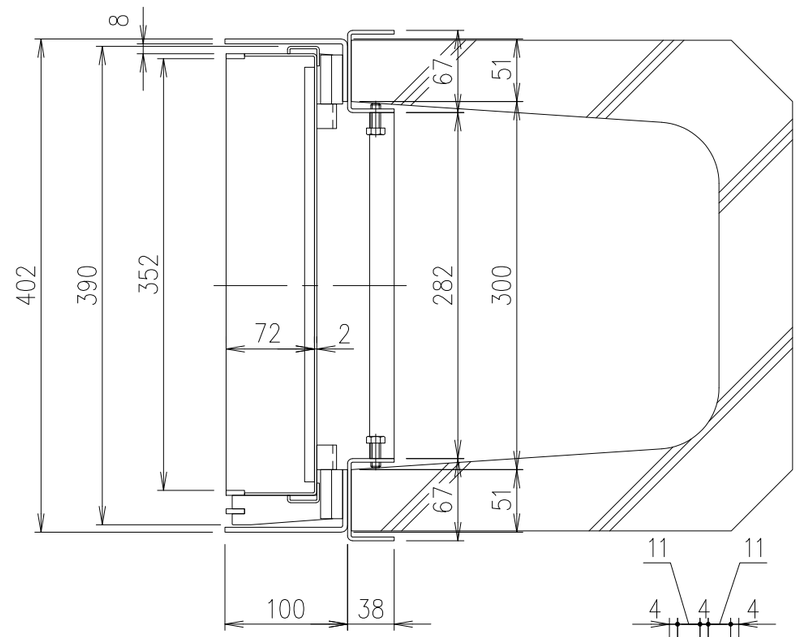

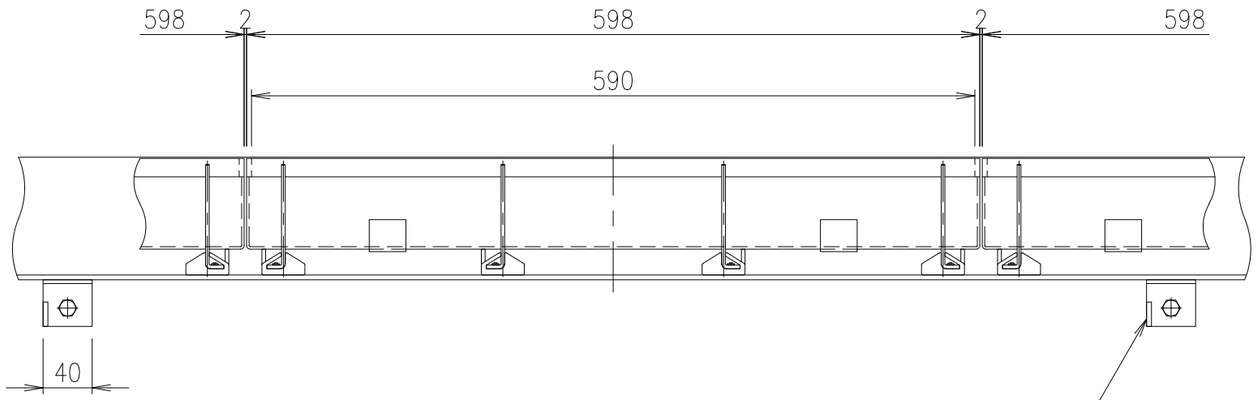

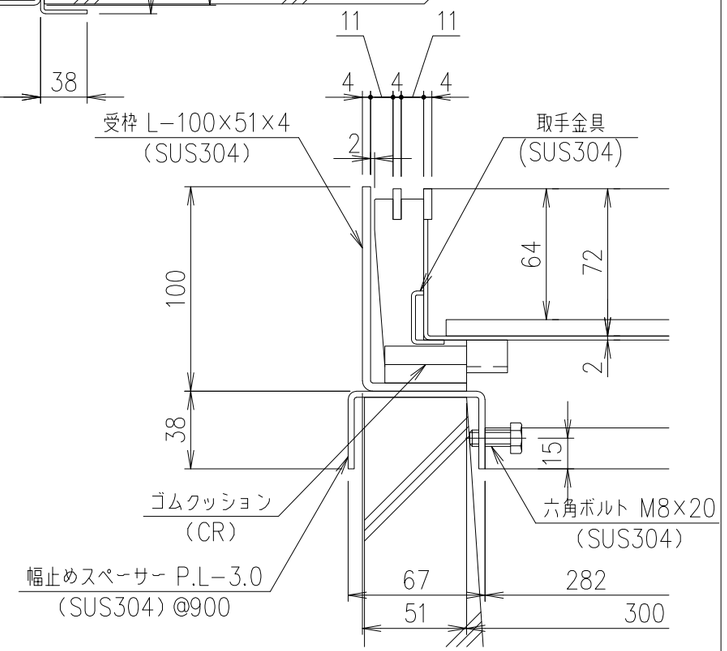

部分詳細図　S=1/3

項番	名称	材質	個数	kg／個	記事
	受　枠	SUS304			質量：10.6kg/m組
	蓋	SUS304		7.7	

記号	内容	日付	編集	担当	製図	照査	承認	1/5	名称	DKC
					中藤	野林	金子	尺度		歩道用・目地ピッチ15 LPSL15−40−歩 H7片目地・U字溝300用受枠付
				平成　年　月　日						
親番				第一機材株式会社				三角法	図番	PJ−E3−03058
図歴										