DKC

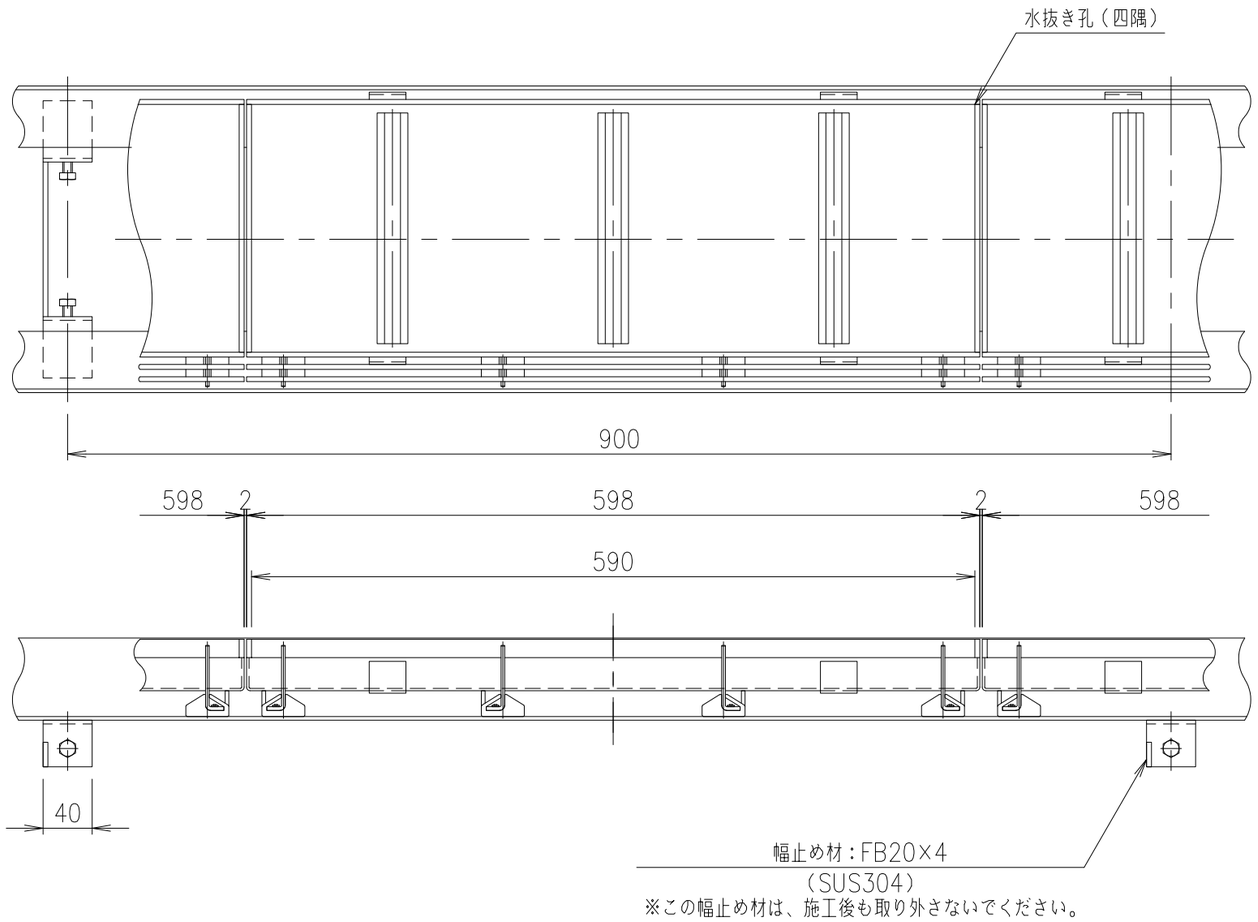


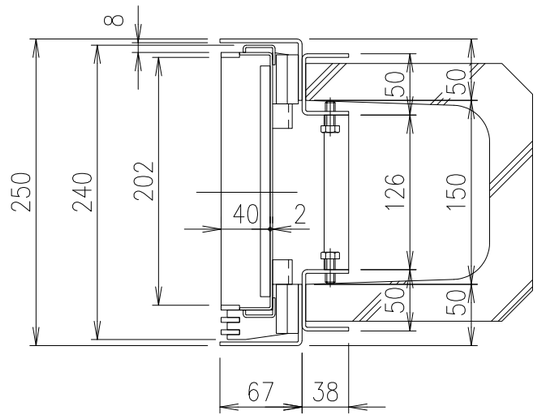


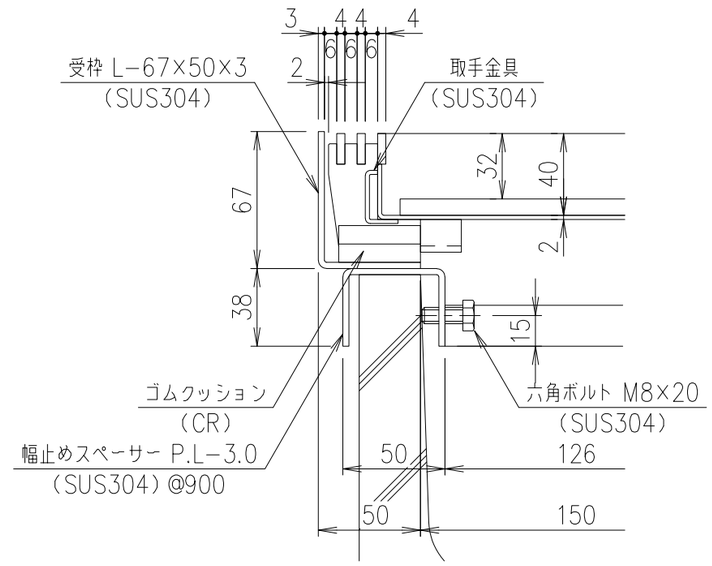


部分詳細図　S=1/3

| 項番 | 名称 | 材質 | 個数 | kg／個 | 記事 |
|---|---|---|---|---|---|
| | | | | | |
| | 受　枠 | SUS304 | | | 質量：6.2kg/m組 |
| | 蓋 | SUS304 | | 5.0 | |

| 記号 | 内容 | 日付 | 編集 |
|---|---|---|---|
| | | | |
| | | | |
| | | | |
| | | | |
| 親番 | | | |
| 図歴 | | | |

| 担当 | 製図 | 照査 | 承認 |
|---|---|---|---|
| | 高橋 | 野林 | 金子 |

平成　年　月　日

第一機材株式会社

1／5
尺度

三角法

名称：DKC
歩道用・目地ピッチ10
LPSL10−25−歩 片目地・U字溝150用受枠付

図番：PJ−E3−02861