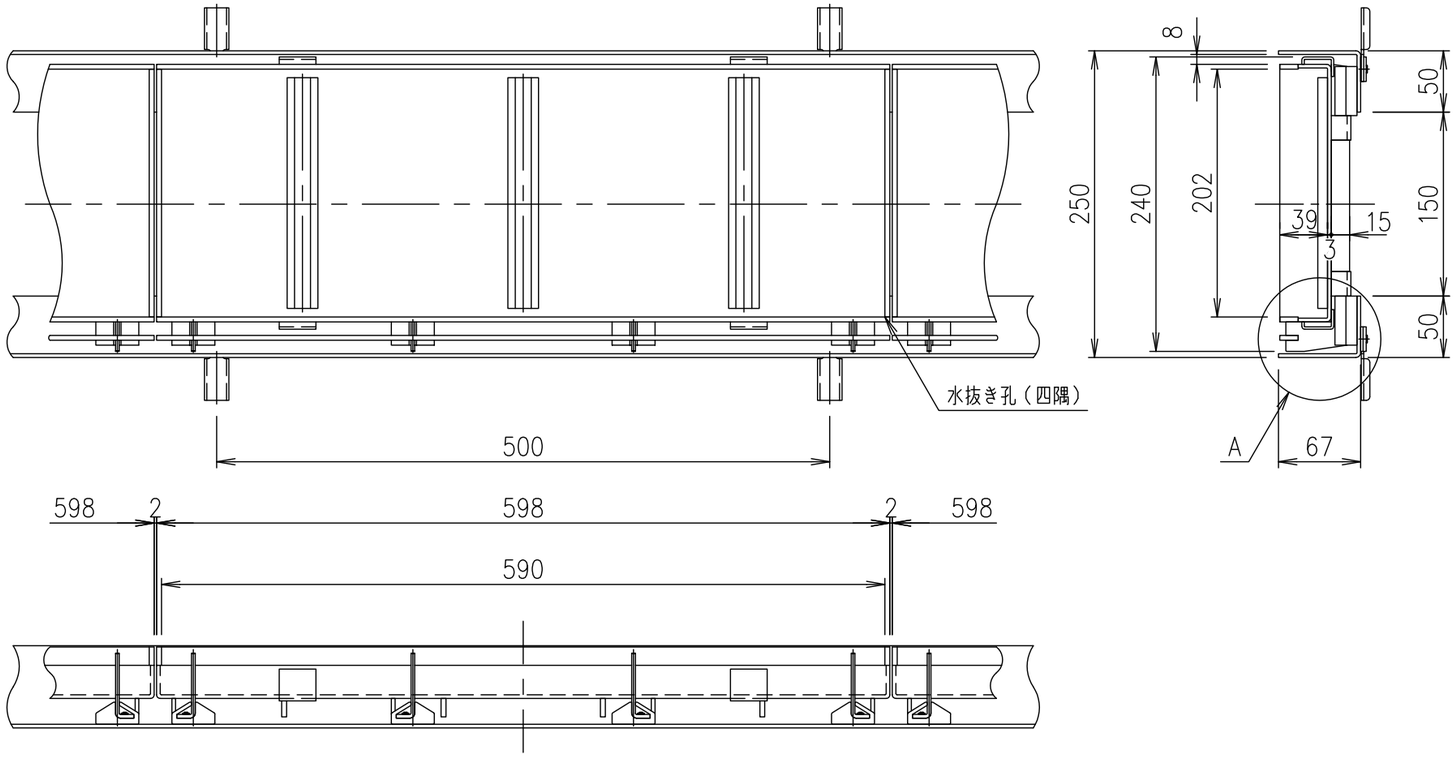

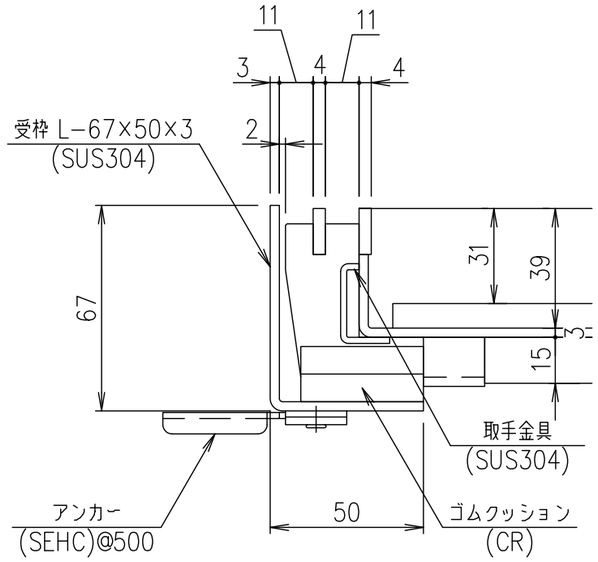

A部詳細図　S=1/2

項番	名称	材質	個数	kg/個	記事
2	受　枠	SUS304			質量：5.4kg/m組
1	蓋	SUS304		6.1	

記号	内容	日付	編集
親番			
図歴			

担当	製図	照査	承認
	鈴木	本木	金子

平成 23 年 3 月15 日

第一機材株式会社

1/5 尺度

三角法

名称：DKC T−2荷重用(片目地ピッチ15) LPSL15−25−2 片目地

図番：J−E3−01107