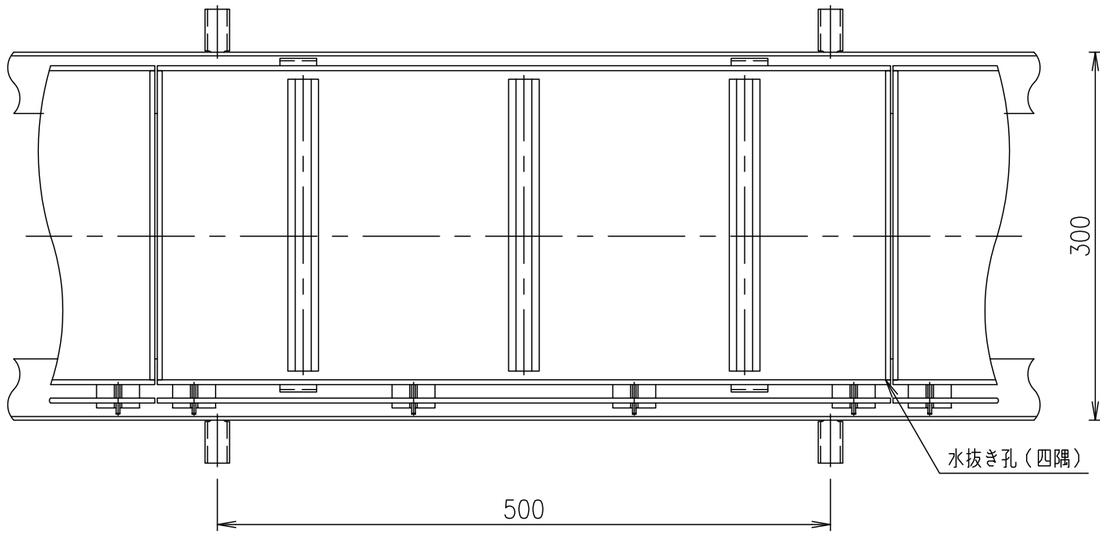


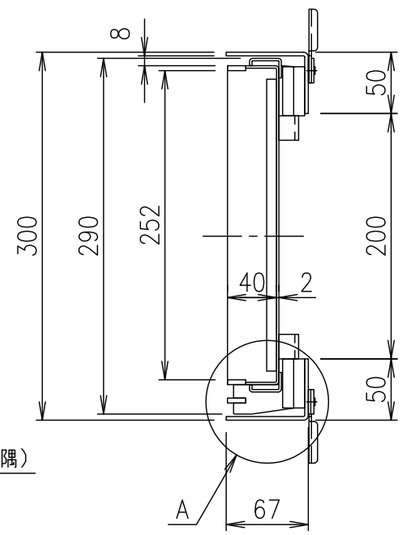


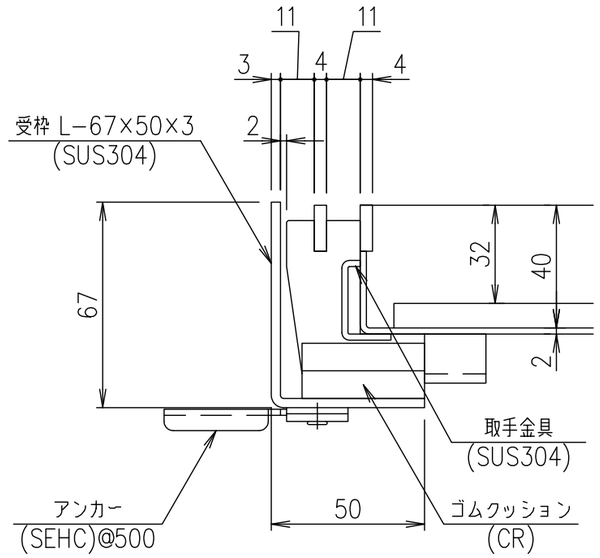


A部詳細図　S=1/2

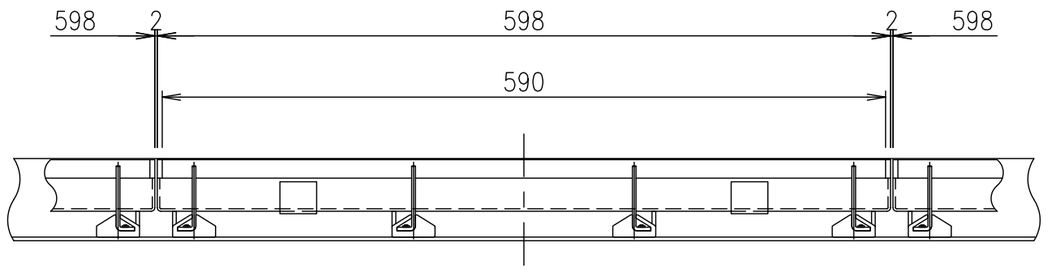


| 項番 | 名称 | 材質 | 個数 | kg／個 | 記事 |
|---|---|---|---|---|---|
| | | | | | |
| | | | | | |
| | | | | | |
| 2 | 受　枠 | SUS304 | | | 質量：5.4kg/m組 |
| 1 | 蓋 | SUS304 | | 5.3 | |

| 記号 | 内容 | 日付 | 編集 |
|---|---|---|---|
| | | | |
| | | | |
| | | | |
| | | | |
| 親番 | | | |
| 図歴 | | | |

| 担当 | 製図 | 照査 | 承認 | 1/5 | 名称 | DKC<br>歩道用(片目地ピッチ15)<br>LPSL15−30−歩 片目地 |
|---|---|---|---|---|---|---|
| | 鈴木 | 本木 | 金子 | 尺度 | | |
| 平成 23 年 3 月15 日 | | | | 三角法 | 図番 | J−E3−01104 |
| 第一機材株式会社 | | | | | | |