DKC

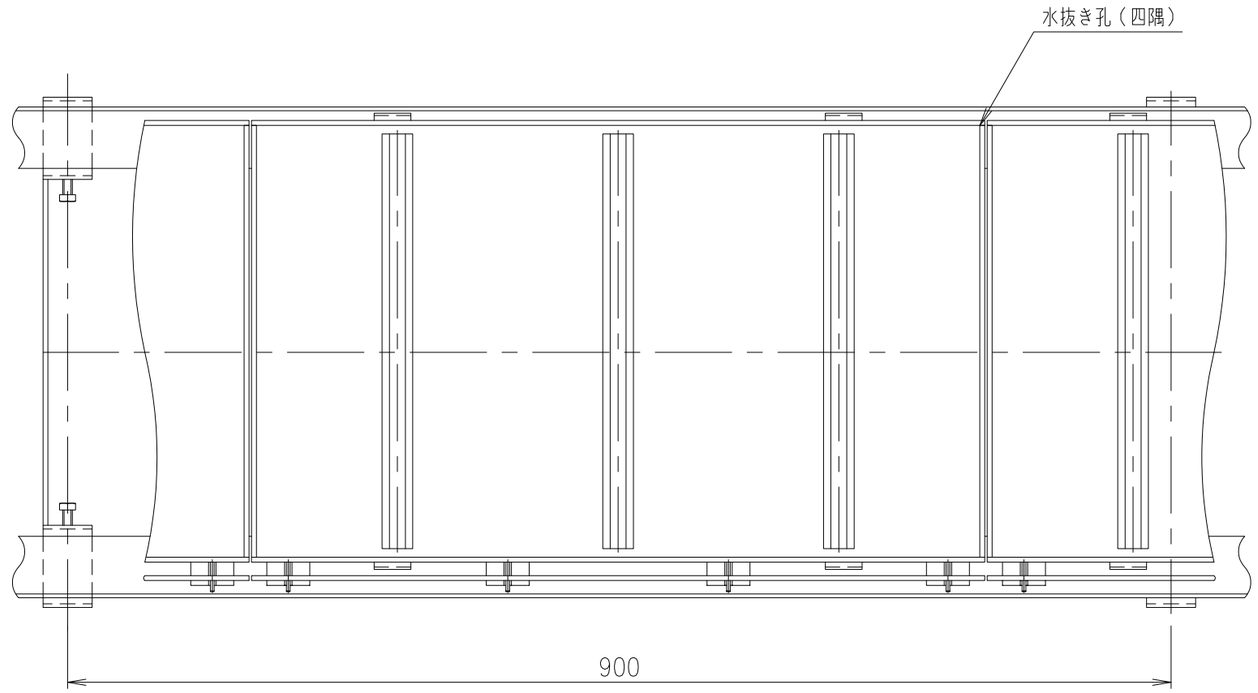

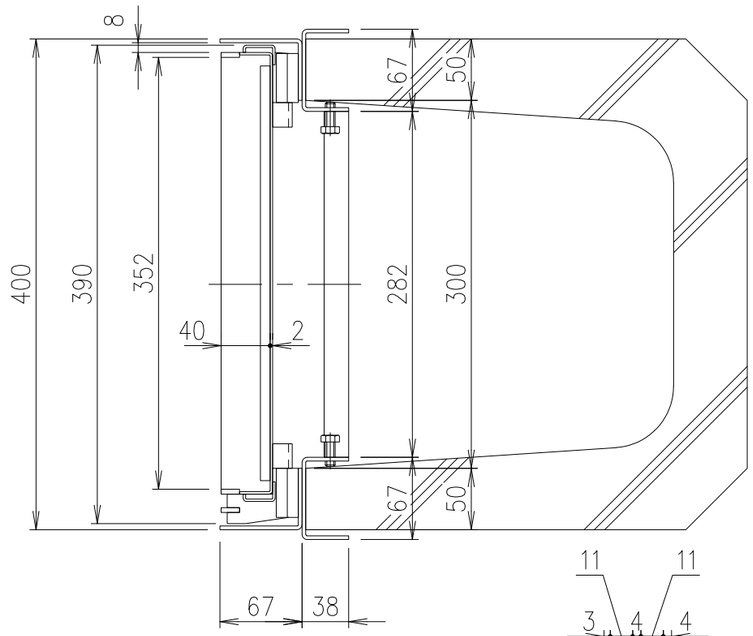

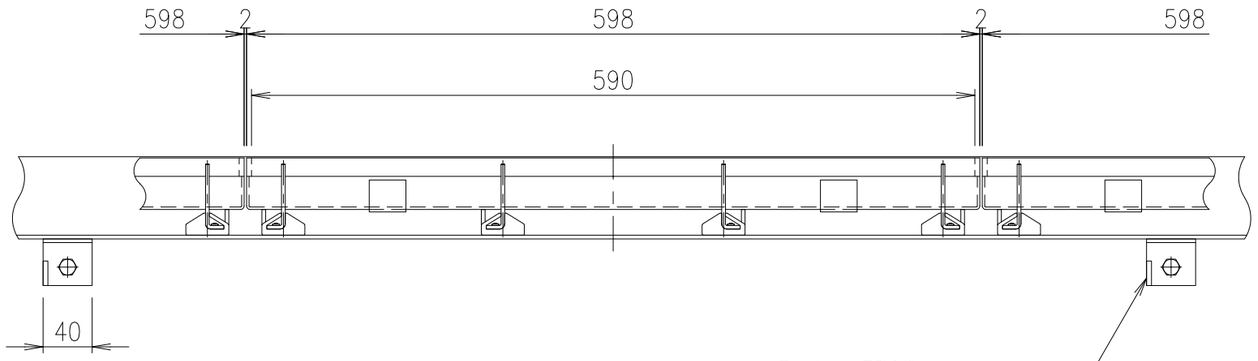

幅止め材：FB20×4
（SUS304）
※この幅止め材は、施工後も取り外さないでください。

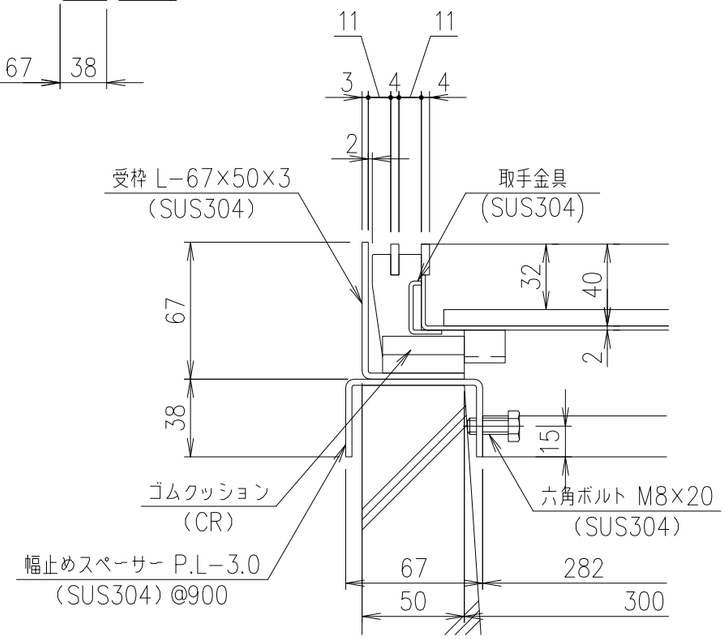

部分詳細図　S=1/3

項番	名称	材質	個数	kg／個	記事
	受　枠	SUS304			質量：6.6kg/m組
	蓋	SUS304		6.5	

記号	内容	日付	編集
親番			
図歴			

担当	製図	照査	承認
	中藤	野林	金子

平成　年　月　日

第一機材株式会社

1／5
尺度
三角法

名称：DKC
歩道用・目地ピッチ15
LPSL15−40−歩片目地・U字溝300用受枠付

図番：PJ−E3−03054