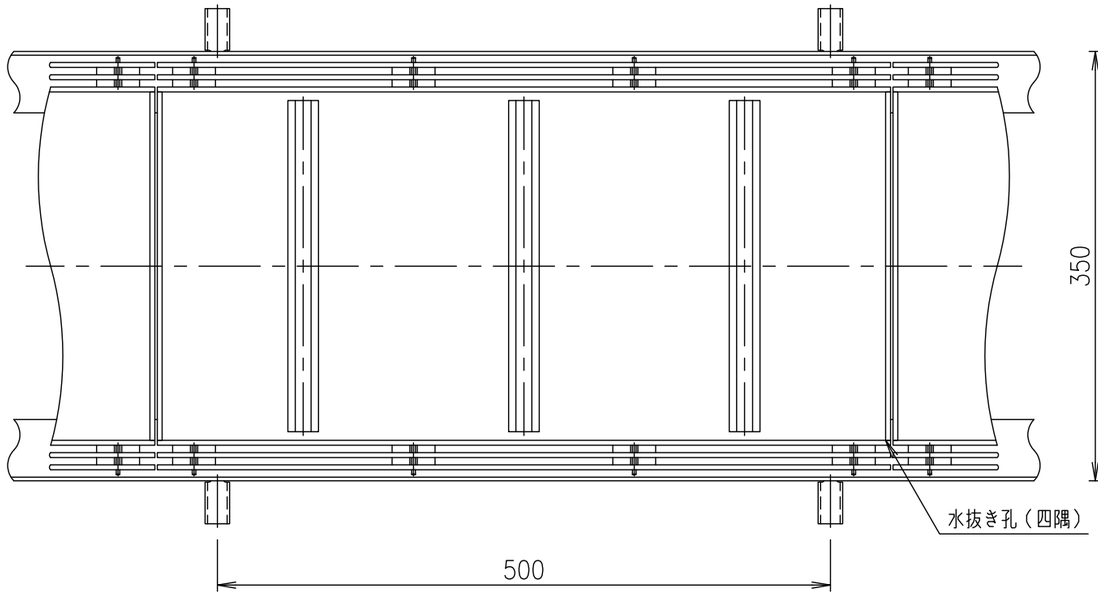

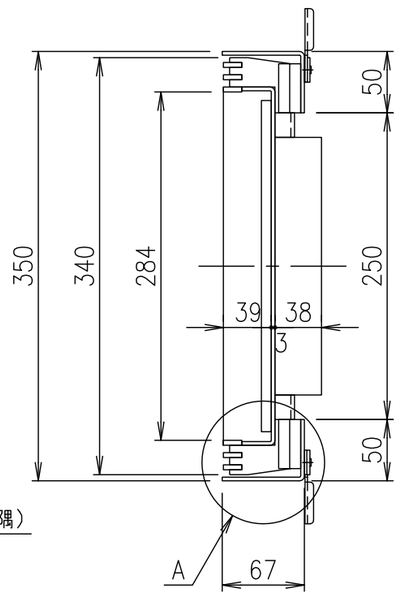

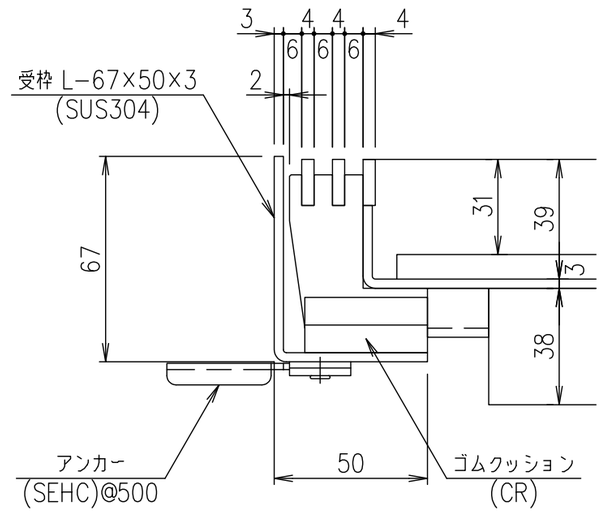

A部詳細図　S=1/2

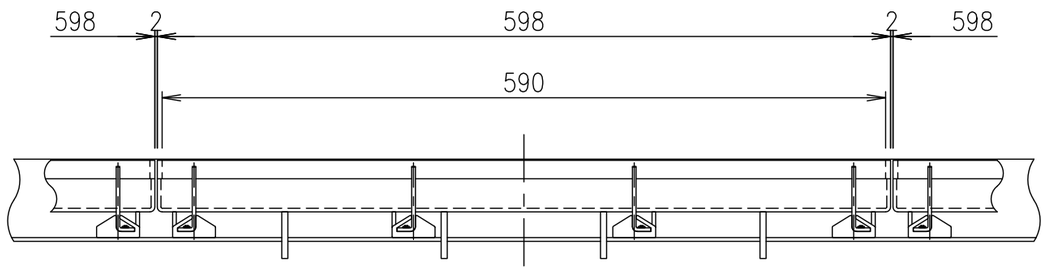

項番	名称	材質	個数	kg/個	記事
2	受枠	SUS304			
1	蓋	SUS304			

総重量	計算	蓋9.5kg/枚　受枠5.4kg/m組	
	実測		
親番			
訂正		材質名追加	菅原　14.5.30
図歴			

製図	照査	承認	尺度
菅原	石川	金子	1/5　1/2
平成　年　月　日			三角法

第一機材株式会社

名称：充填用スリット側溝蓋
T−14荷重(目地ピッチ10)
LPSL10−35−14

図番：0375235E