DKC

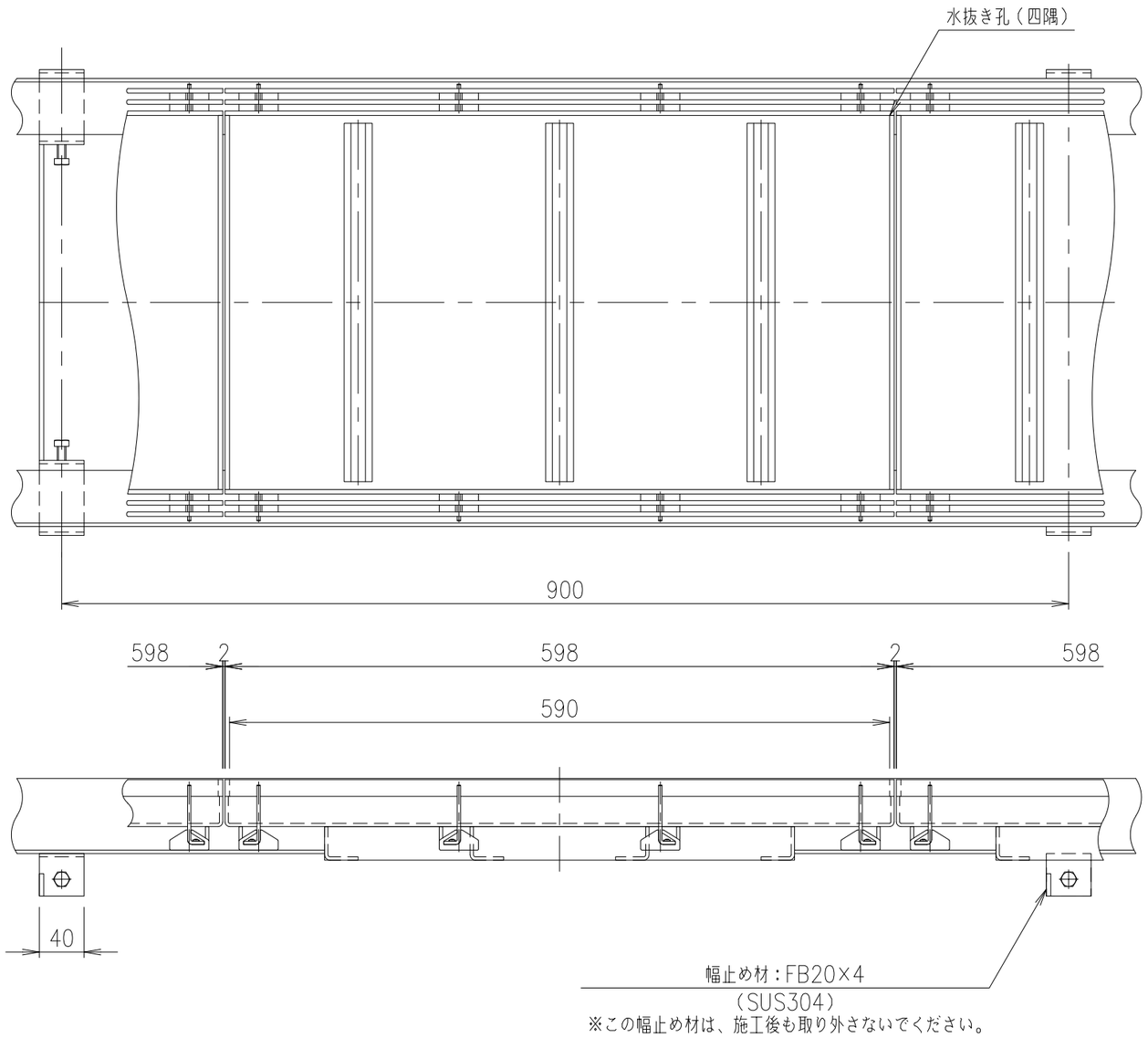

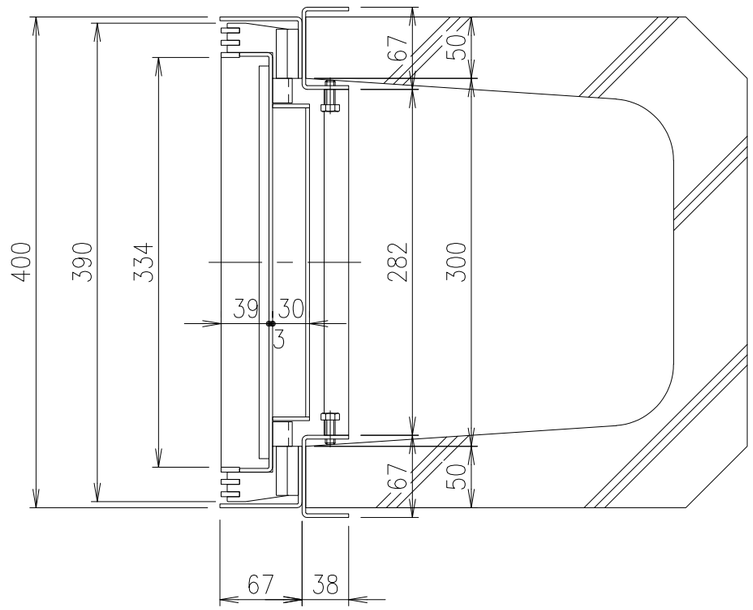

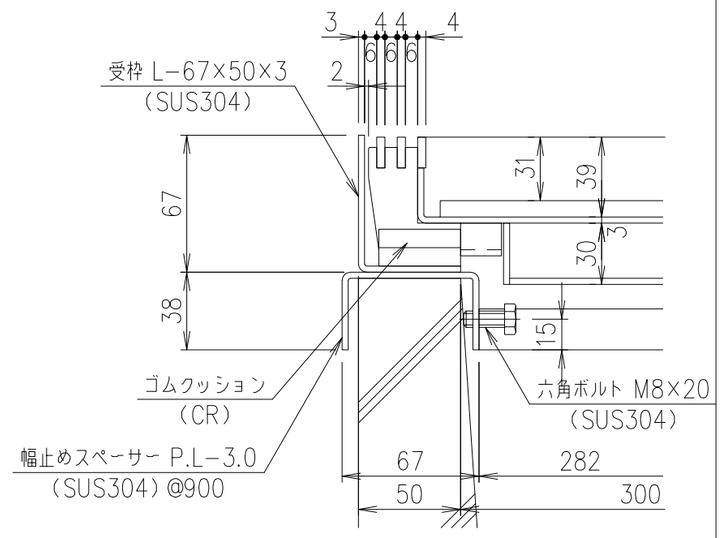

部分詳細図　S=1/3

項番	名称	材質	個数	kg／個	記事
	受　枠	SUS304			質量：6.6kg/m組
	蓋	SUS304		11.1	

記号	内容	日付	編集
親番			
図歴			

担当	製図	照査	承認	1/5	名称	DKC
	高橋	野林	金子	尺度		T−14荷重用・目地ピッチ10 LPSL10−40−14・U字溝300用受枠付
平成　年　月　日				三角法	図番	PJ−E3−02887
第一機材株式会社						