DKC

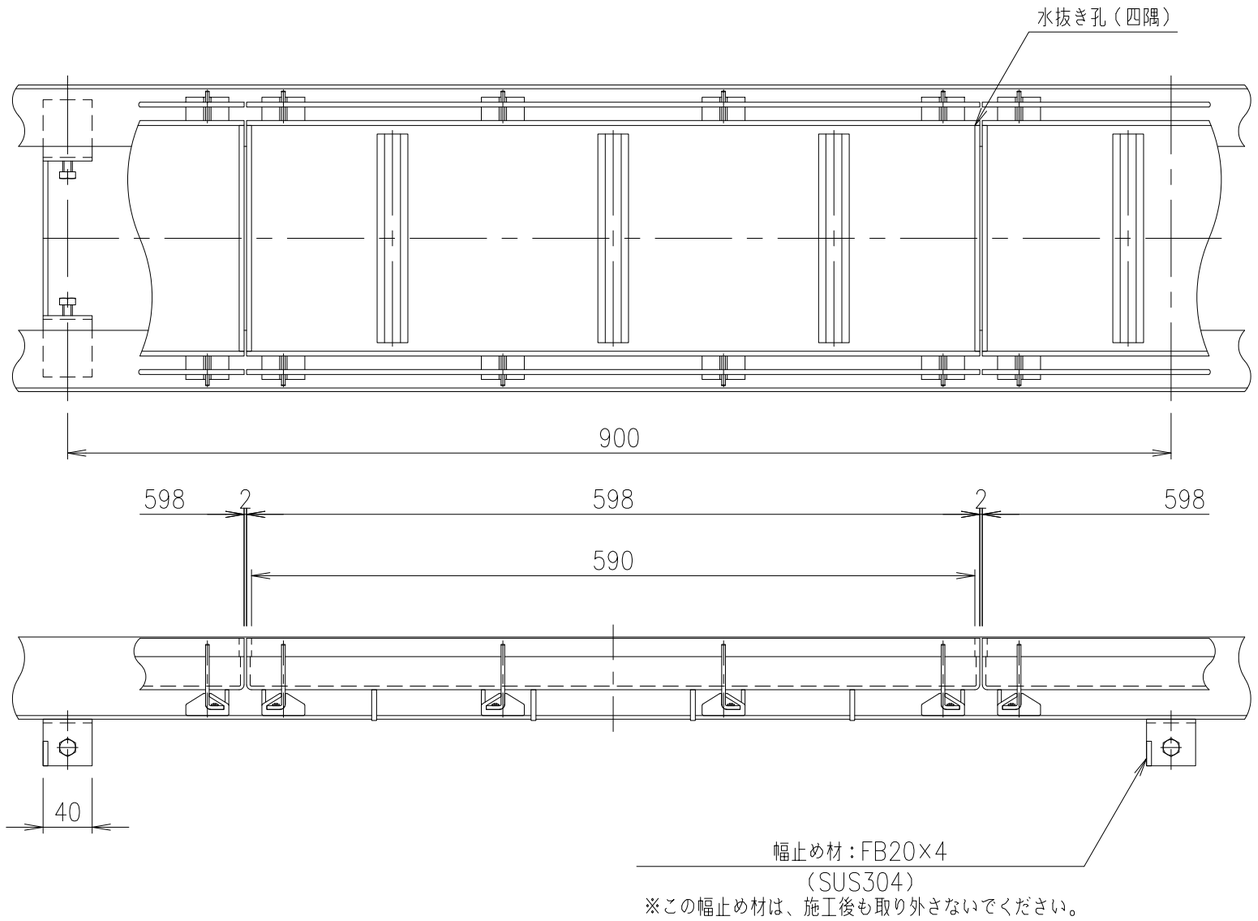

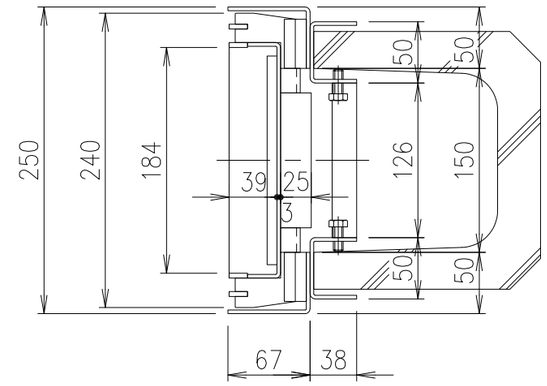

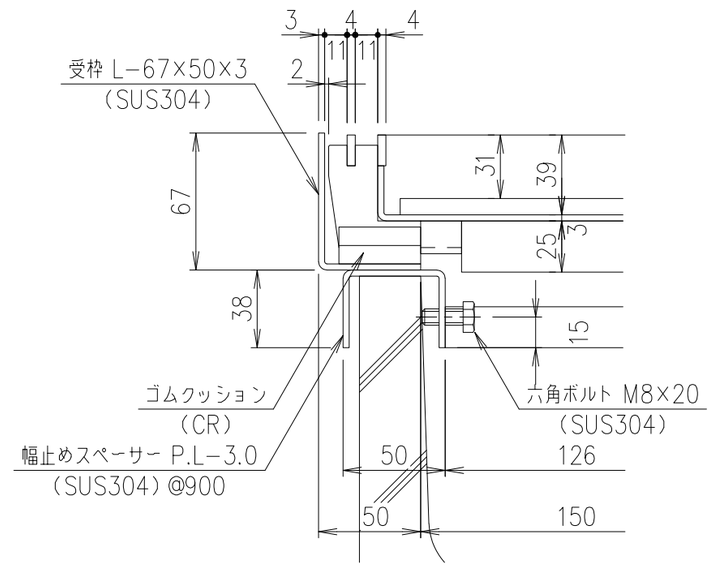

部分詳細図 S=1/3

項番	名称	材質	個数	kg/個	記事
	受 枠	SUS304			質量：6.2kg/m組
	蓋	SUS304		6.2	

記号	内容	日付	編集
親番			
図歴			

担当	製図	照査	承認	尺度	名称
	高橋	野林	金子	1/5	DKC T−14荷重用・目地ピッチ15 LPSL15−25−14・U字溝150用受枠付
平成 年 月 日				三角法	図番
第一機材株式会社					PJ−E3−02939