DKC

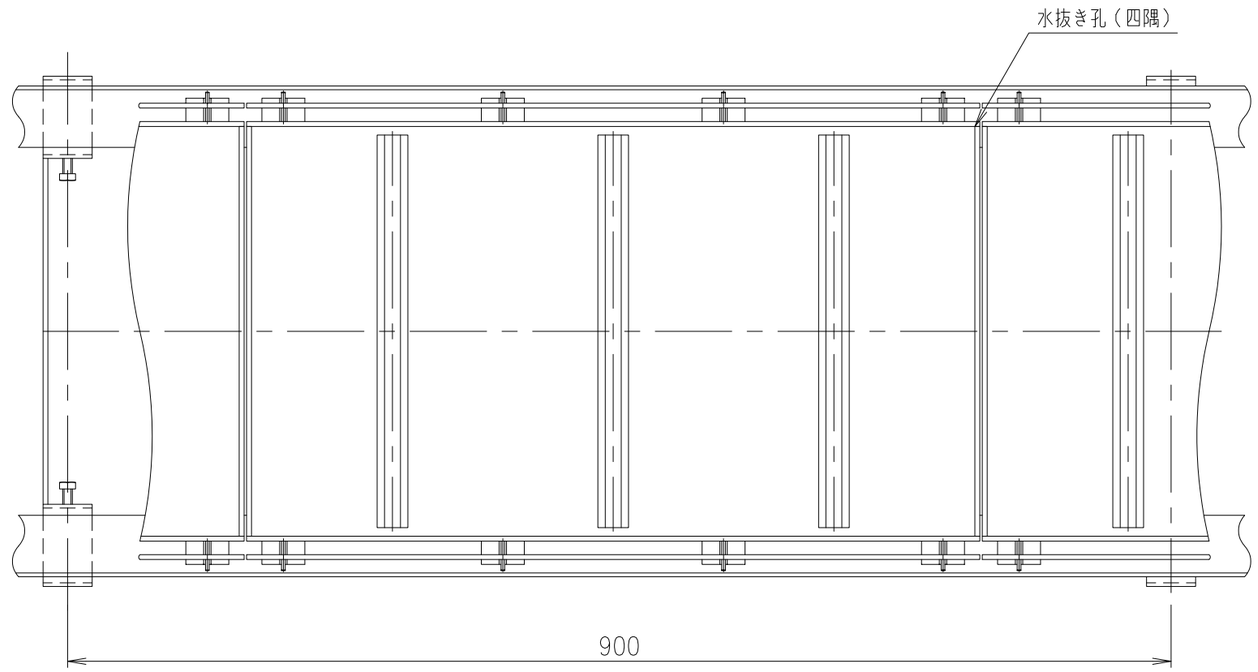

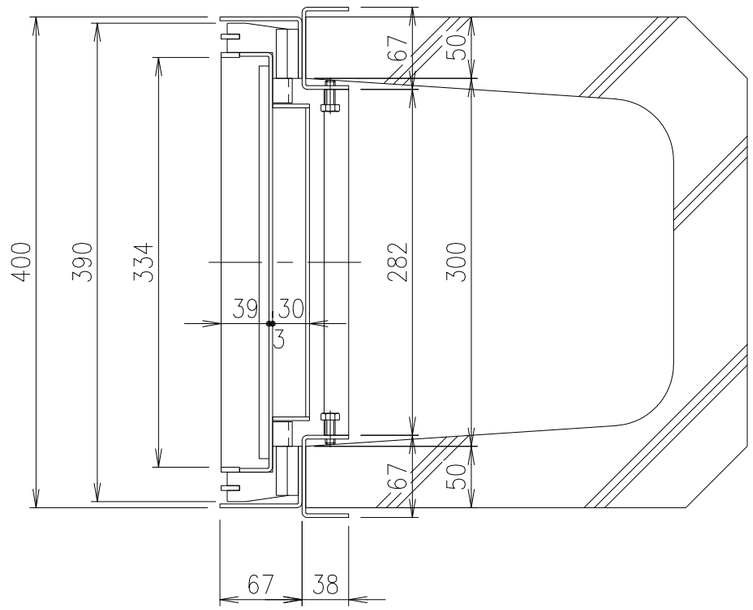

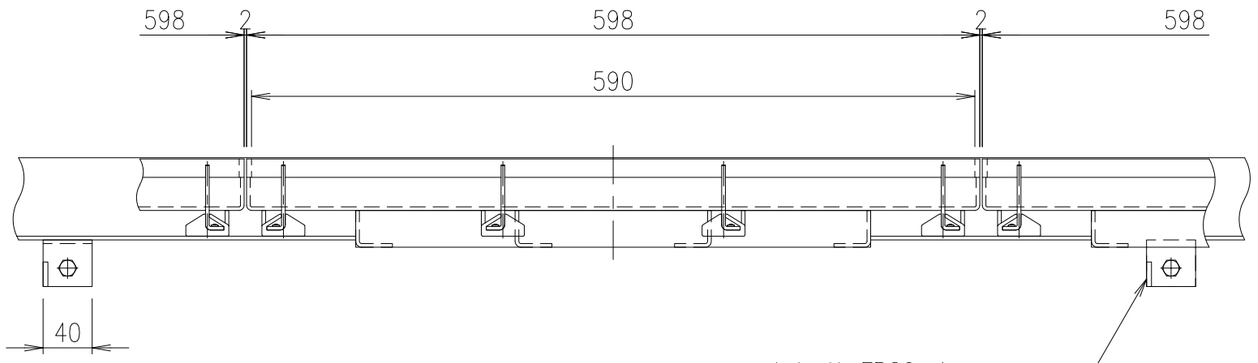

※この幅止め材は、施工後も取り外さないでください。

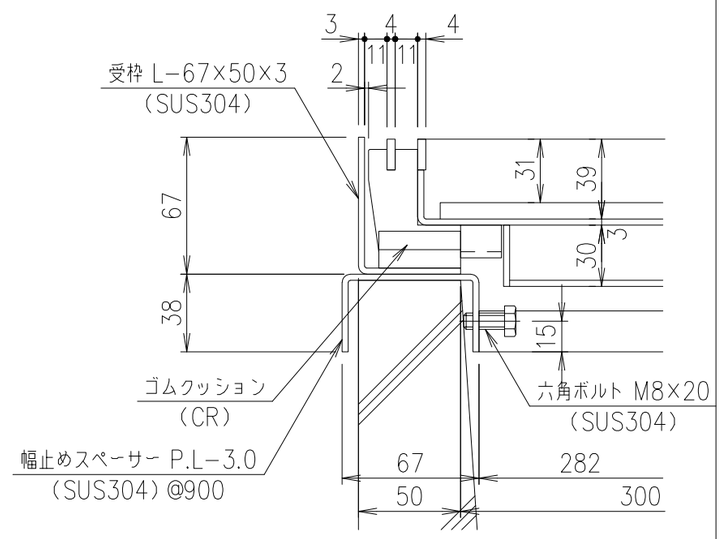

部分詳細図　S=1/3

項番	名称	材質	個数	kg／個	記事
	受　枠	SUS304			質量：6.6kg/m組
	蓋	SUS304		10.5	

記号	内容	日付	編集
親番			
図歴			

担当	製図	照査	承認
	高橋	野林	金子

平成　年　月　日

第一機材株式会社

1／5　尺度

三角法

名称：DKC
T−14荷重用・目地ピッチ15
LPSL15−40−14・U字溝300用受枠付

図番：PJ−E3−02945