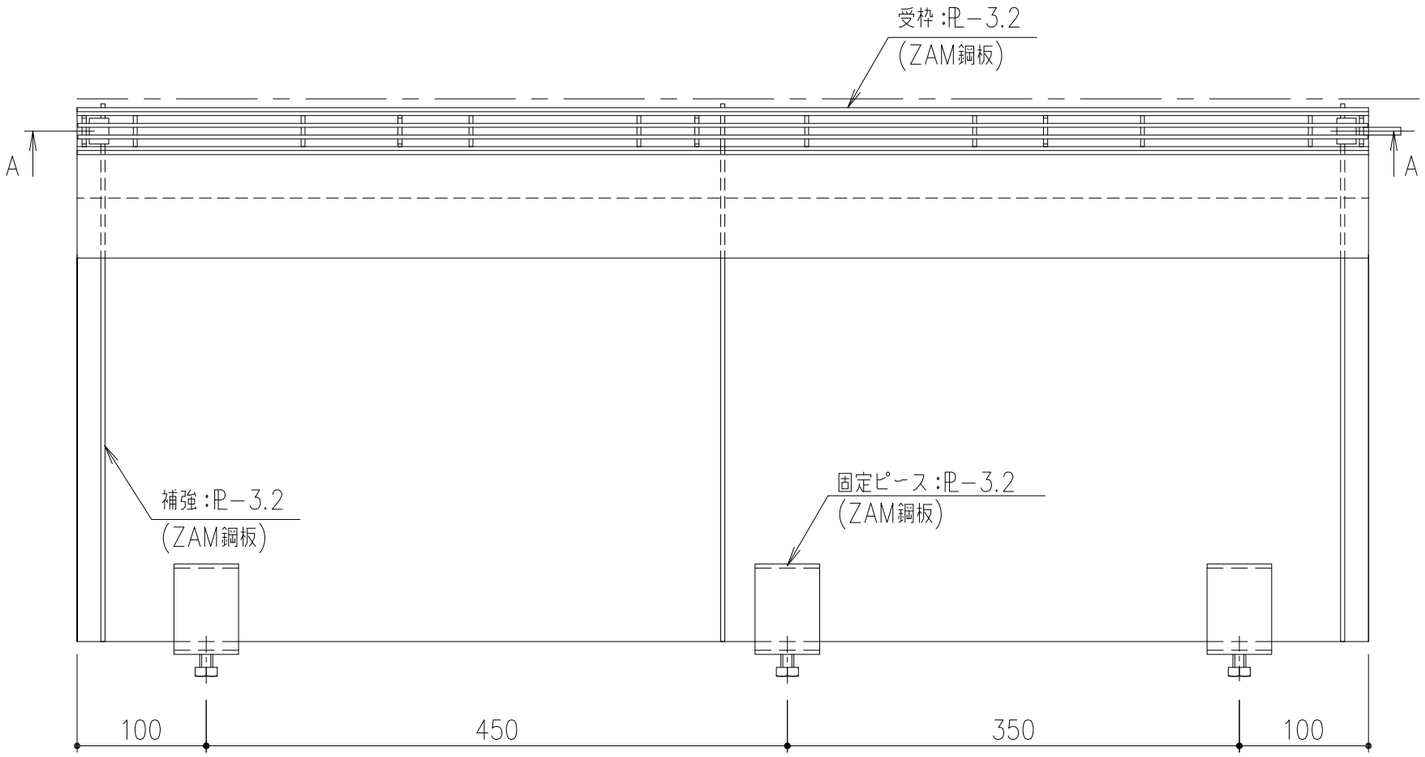

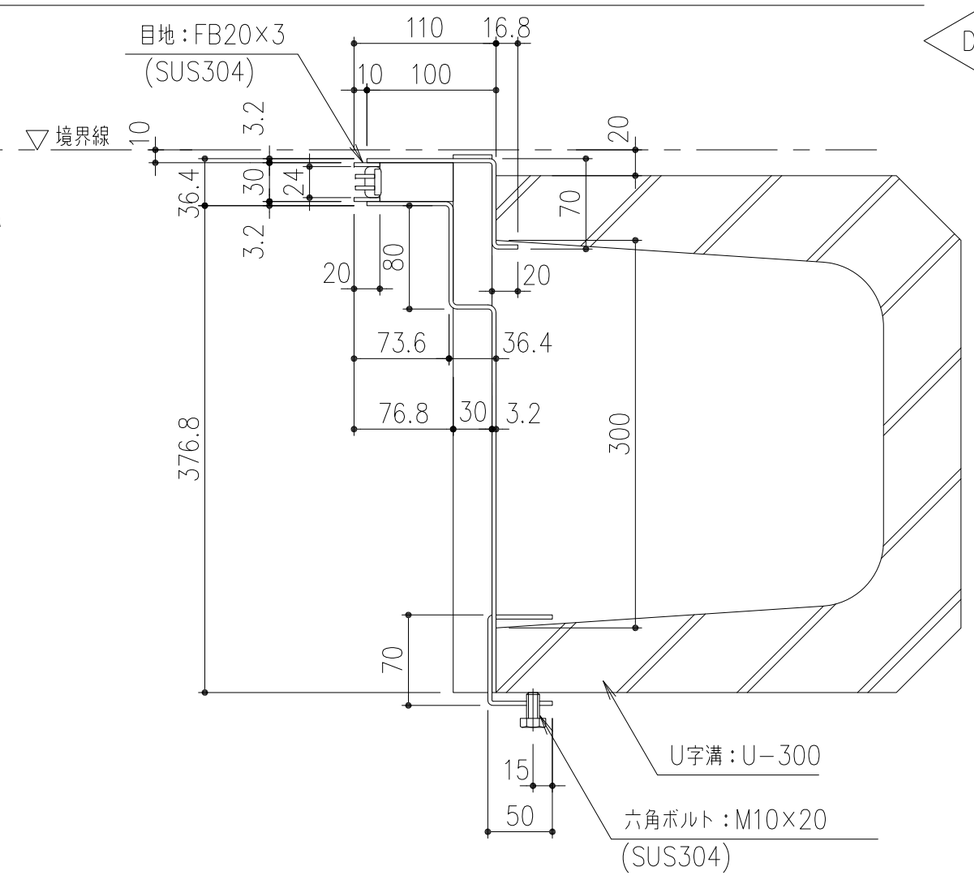

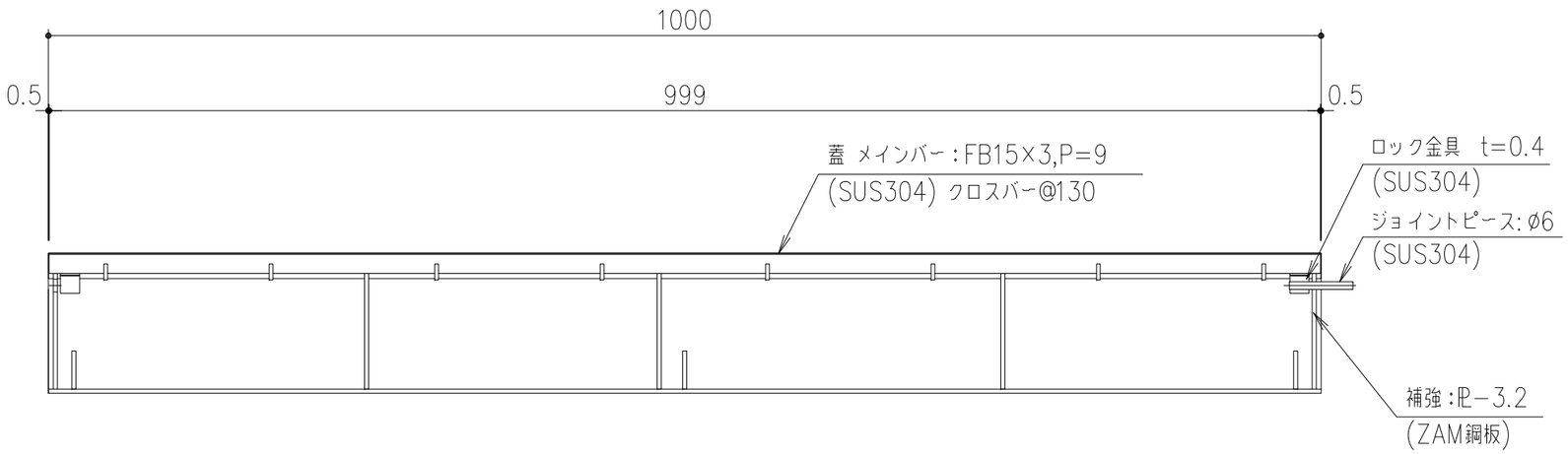

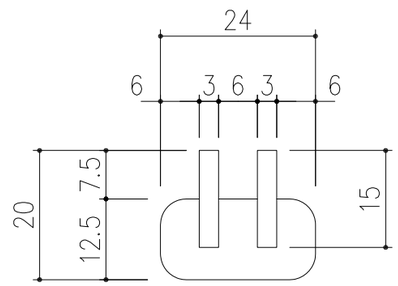

蓋詳細図 S=1/1

断面：A−A

項番	名称	材質	個数	kg／個	記事
	受　　枠	ZAM鋼板		19.4	目地はSUS304
	蓋	SUS304		0.7	

記号	内容	日付	編集
A	六角ボルトの材質の変更	H25.12.10	本木
親番			
図歴			

担当	製図	照査	承認	尺度	名称
	本木	高虫	本木	1／5	DKC ナロースリット片寄せ　ステンレス目地枠 U字溝(U−300)タイプ 歩道用 蓋：NSA9−1524−歩 NSA−U30−歩片寄せ (枠高さH=110)
平成　年　月　日				三角法	図番
第一機材株式会社					J−E3−01357A