DKC

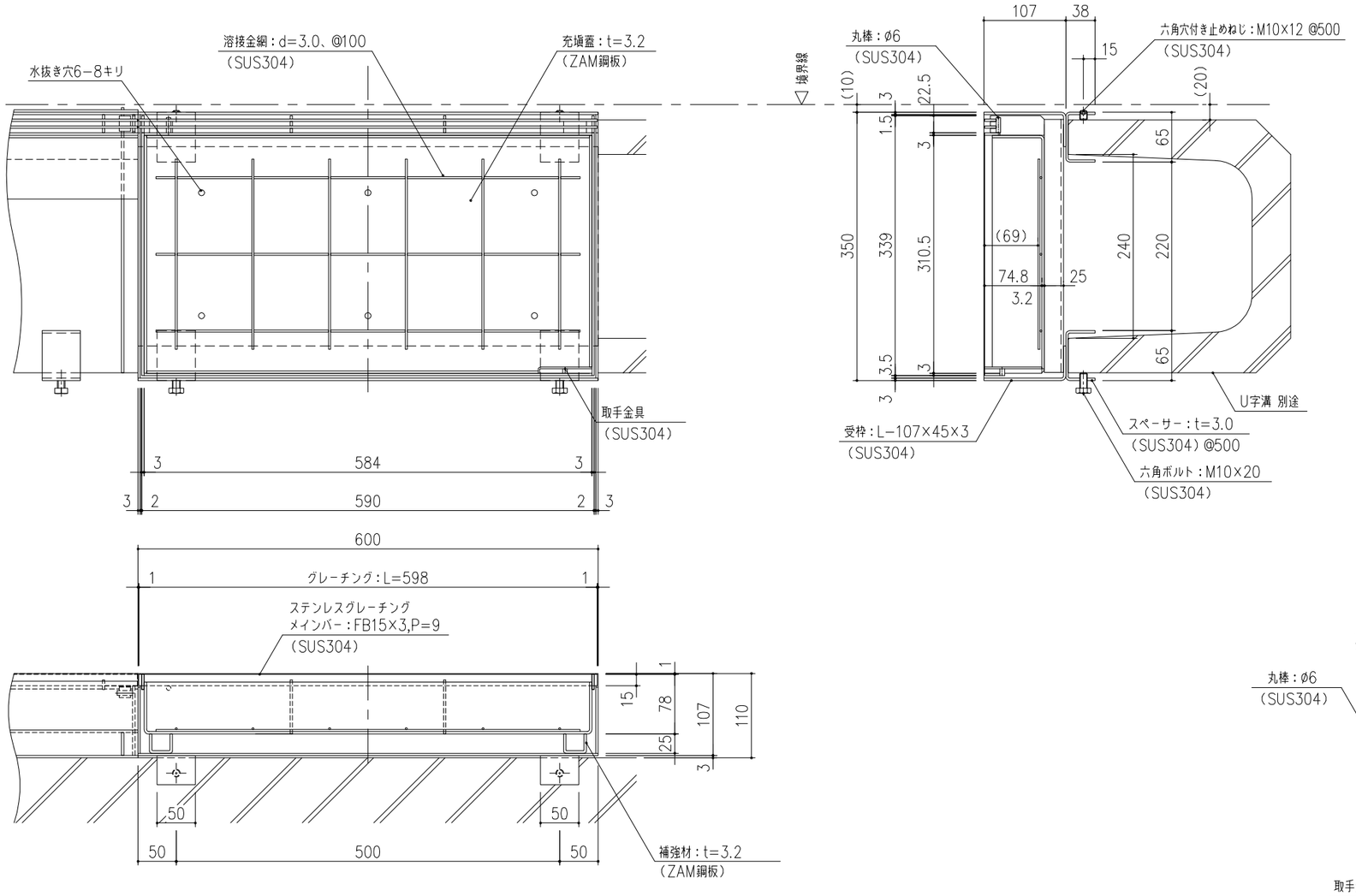

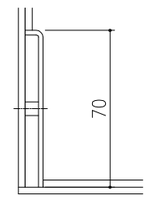

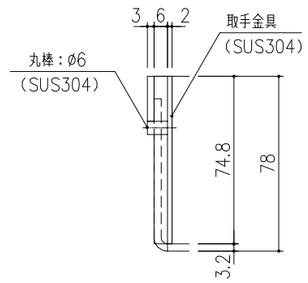

取手金具　詳細図　S=1/2

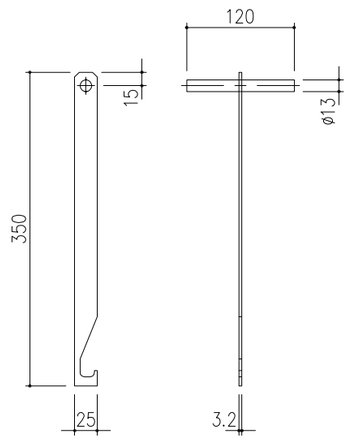

オプション：開閉フック（MF−62）
（S45C）電気亜鉛めっき

充塡後質量：40.6 kg/枚

項番	名称	材質	個数	kg/個	記事
	受枠	SUS304	6.9		
	充塡蓋	ZAM鋼板	10.3		目地はSUS304

記号	内容	日付	編集
A	取手金具変更	H31.3.4	渡邊
親番			
図歴			

担当	製図	照査	承認	尺度	名称
	本木	高虫	伊藤	1/5	DKC　ZAM鋼板製境界用スリット側溝掃除口蓋 ステンレス目地ナロースリット側溝　U−240用 歩道用 蓋：NSA−U24−歩 片寄せ 掃除口 受枠：NSAF−U24 片寄せ 掃除口
平成　年　月　日				三角法	図番 J−E2−00243A

第一機材株式会社