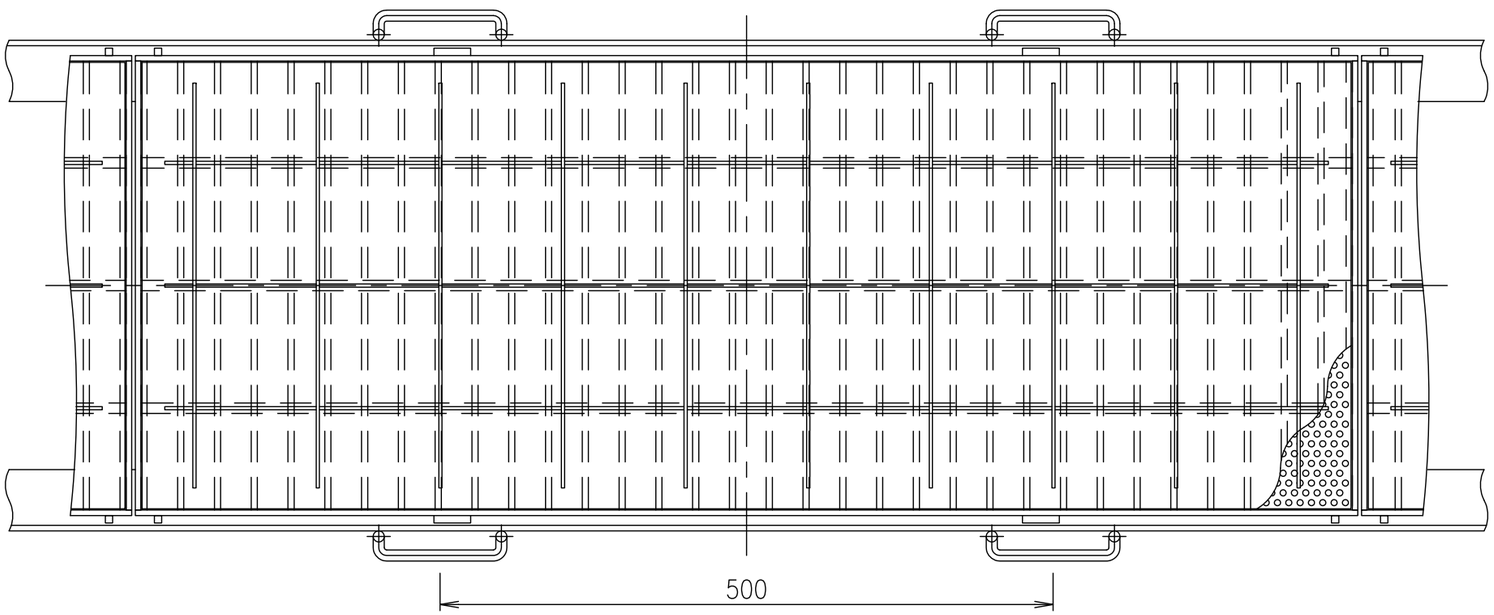

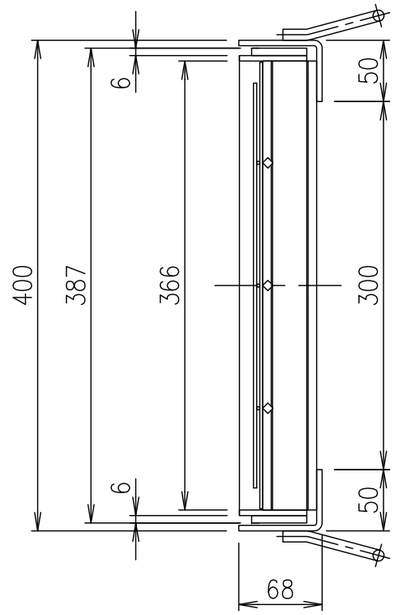

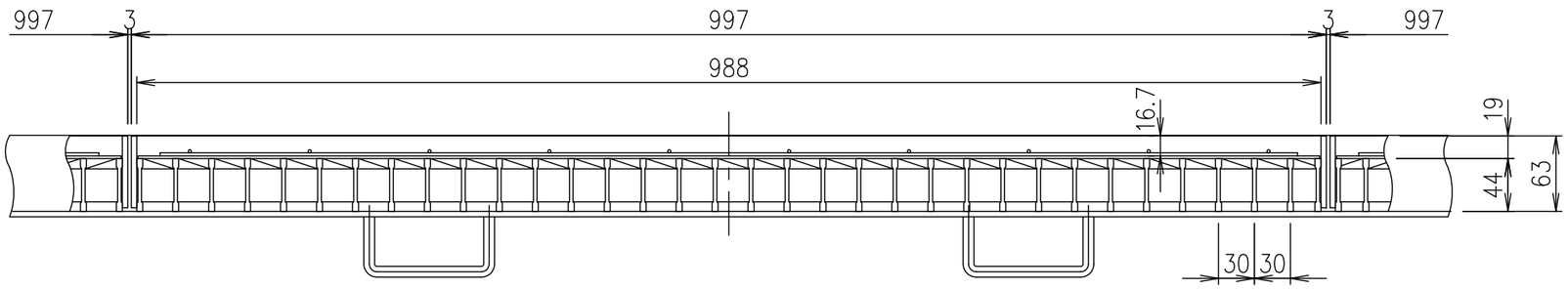

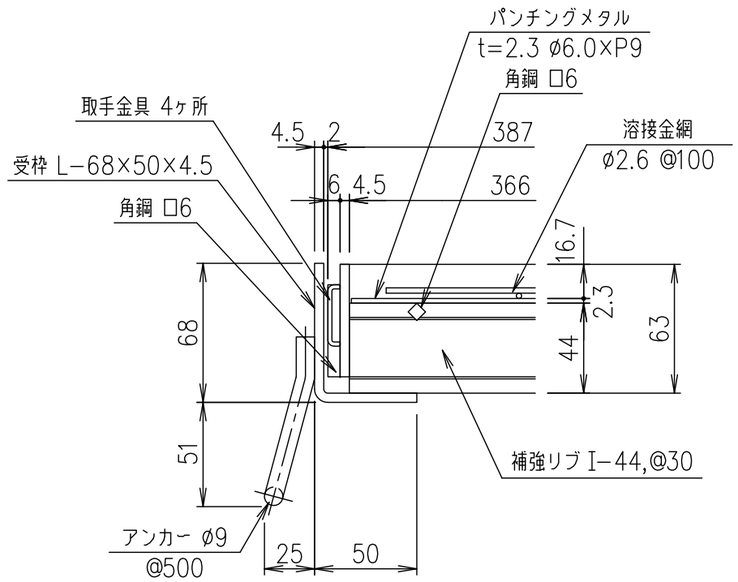

部分詳細図 S=1/3

項番	名称	材質	個数	kg／個	記事
2	受　枠	SS400		8.8	溶融亜鉛めっき
1	蓋	SS400		28.2	溶融亜鉛めっき

担当	製図	照査	承認	尺度	名称
	本木	高橋	金子	1/5	DKC スチール製透水材充塡用側溝蓋・T−14荷重用 PSL40−14N
平成　年　月　日				三角法	図番
第一機材株式会社					J−E3−00992