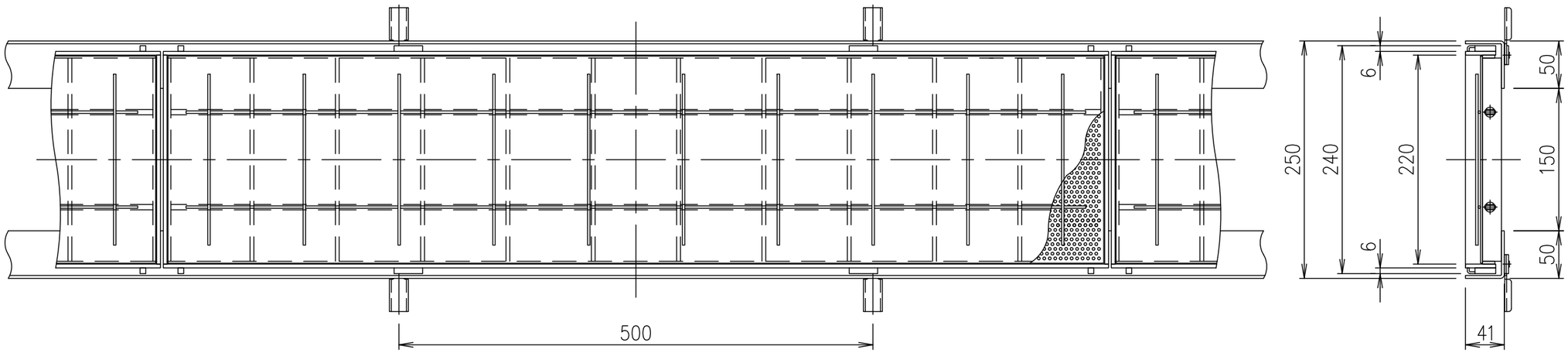

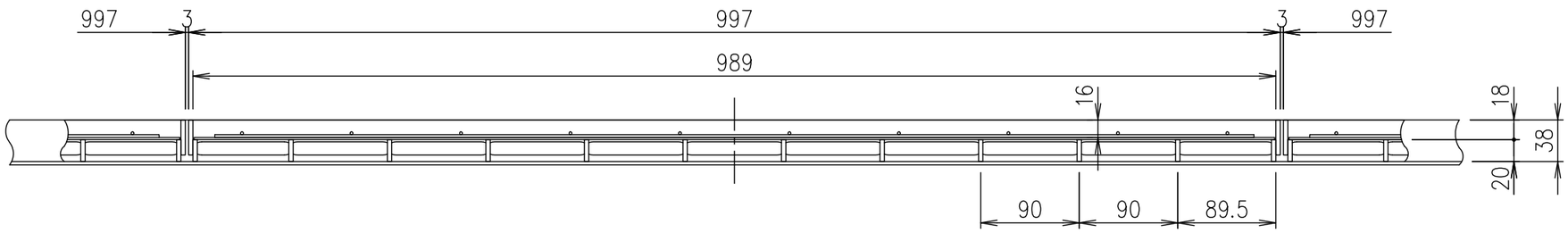

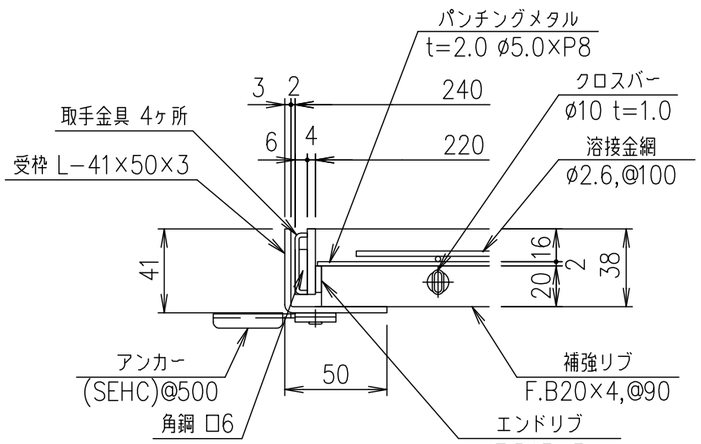

部分詳細図 S=1/3

項番	名称	材質	個数	kg／個	記事
	受 枠	SUS304		4.5	
	蓋	SUS304		7.6	

記号	内容	日付	編集
親番			
図歴			

担当	製図	照査	承認	尺度	名称	SUS製透水材充填用側溝蓋・歩道用
	中嶌	本木	金子	1/5		SPSL25−歩N
平成 年 月 日				三角法	図番	J−E3−00928

第一機材株式会社