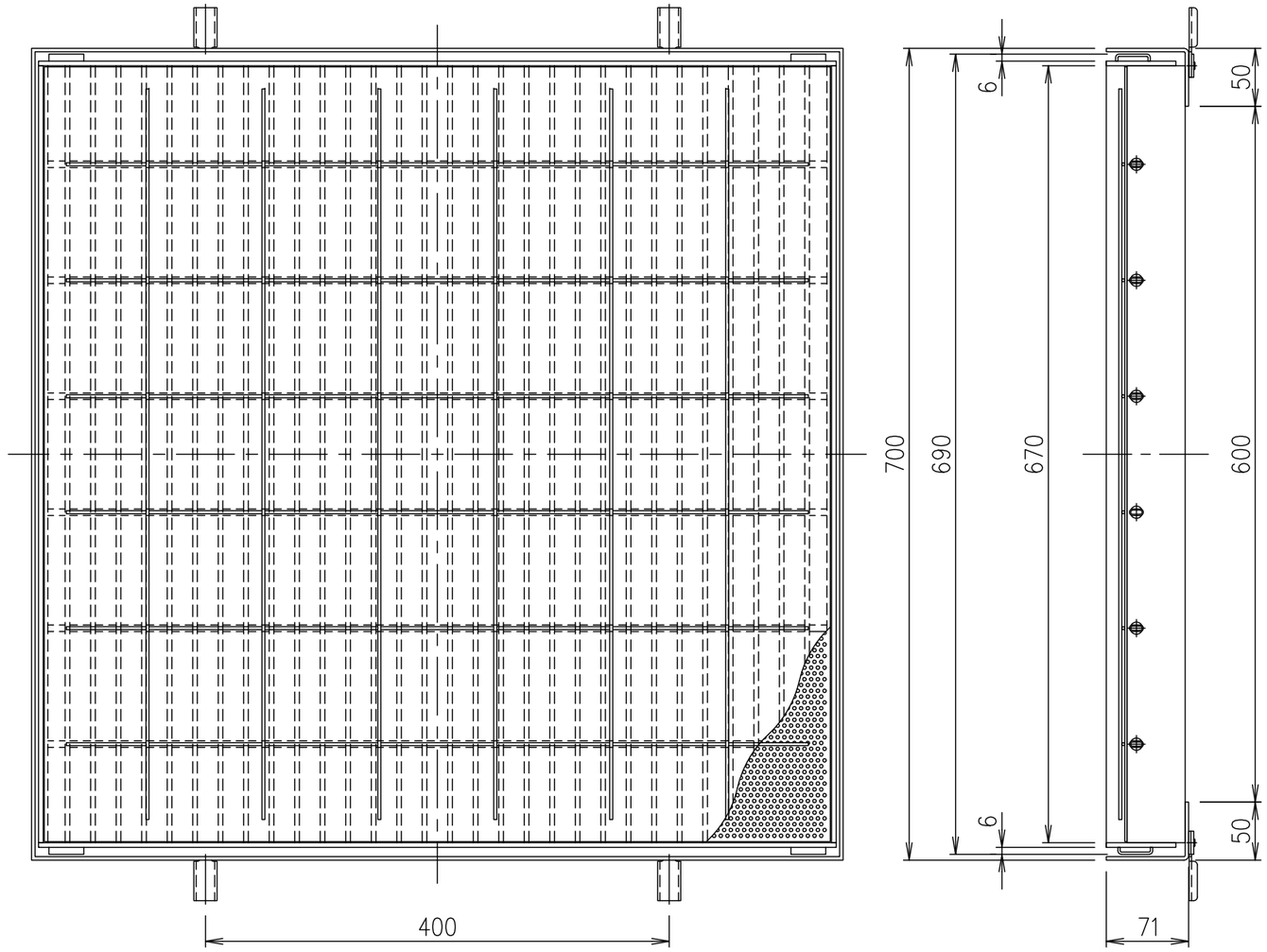

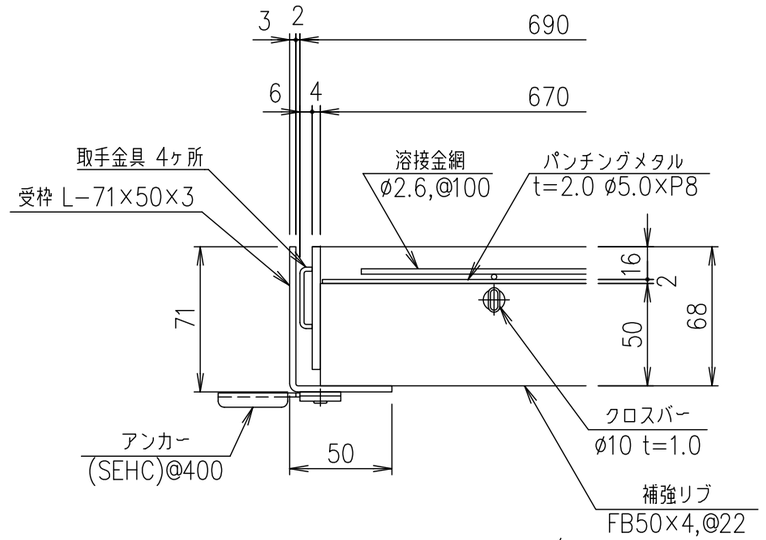

部分詳細図 S=1/3

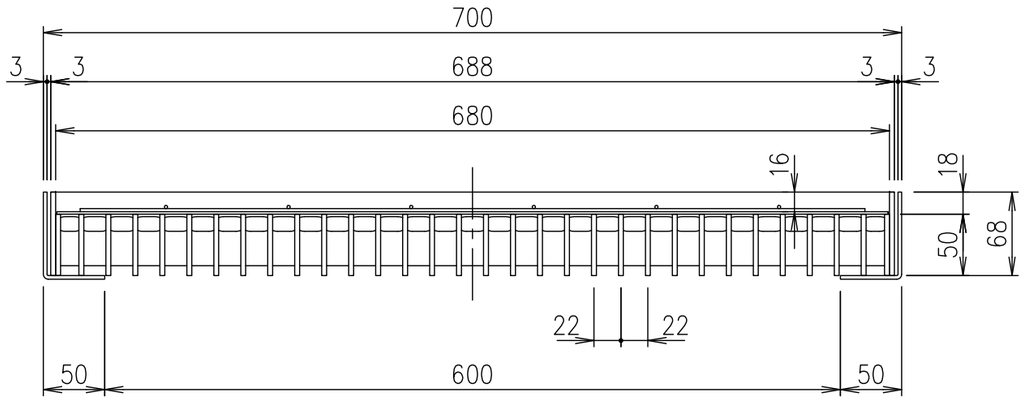

項番	名称	材質	個数	kg／個	記事
2	受枠	SUS304		7.6	
1	蓋	SUS304		43.8	

担当	製図	照査	承認	尺度	名称
	鈴木	本木	金子	1/5	DKC SUS製透水材充塡用ます蓋・T−14用 SPSLM77−14N
平成 年 月 日				三角法	図番 J−E3−00971

第一機材株式会社