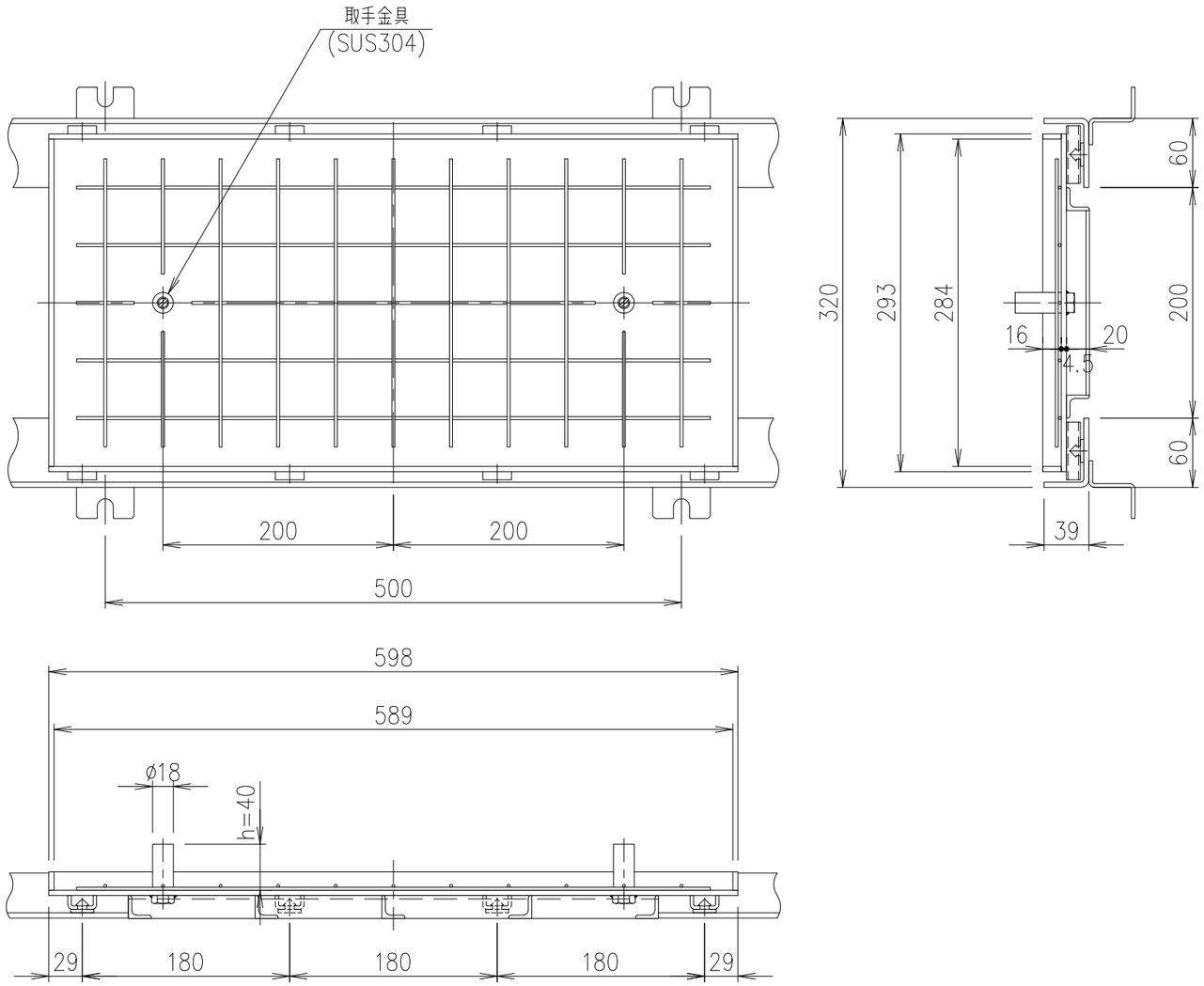

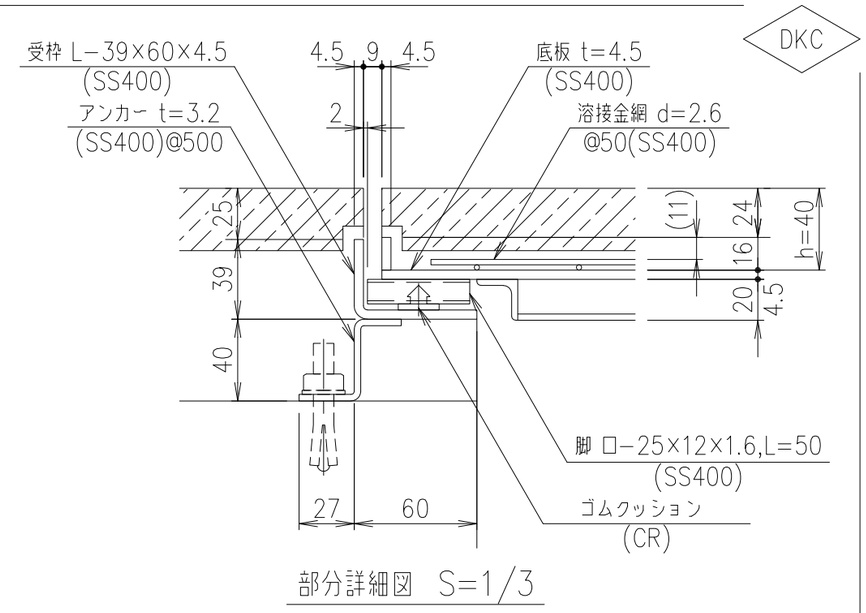

部分詳細図 S=1/3

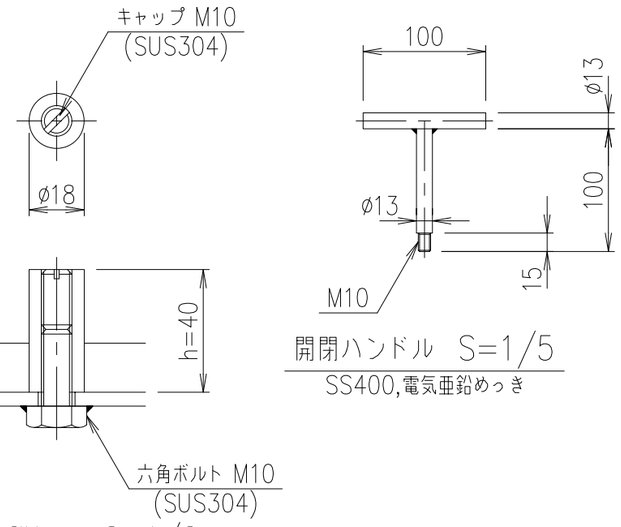

取手金具詳細図 S=1/2

開閉ハンドル S=1/5
SS400,電気亜鉛めっき

項番	名称	材質	個数	kg/個	記事
	受 枠	SS400			溶融亜鉛めっき
	蓋	SS400		9.2	溶融亜鉛めっき

担当	製図	照査	承認	尺度	名称	
	高橋	野林	本木	1/5		DKC 目地なしスリット側溝蓋・T−2荷重用 TPSL30−2
年 月 日				三角法	図番	PJ−E3−03775
第一機材株式会社						

※施工する石の厚みになどで、h寸法を40以外にされる場合はご指示下さい。
※取手付蓋は5枚中1枚として、その他4枚は取手金具は付きません。

受枠質量：7.0kg/m組