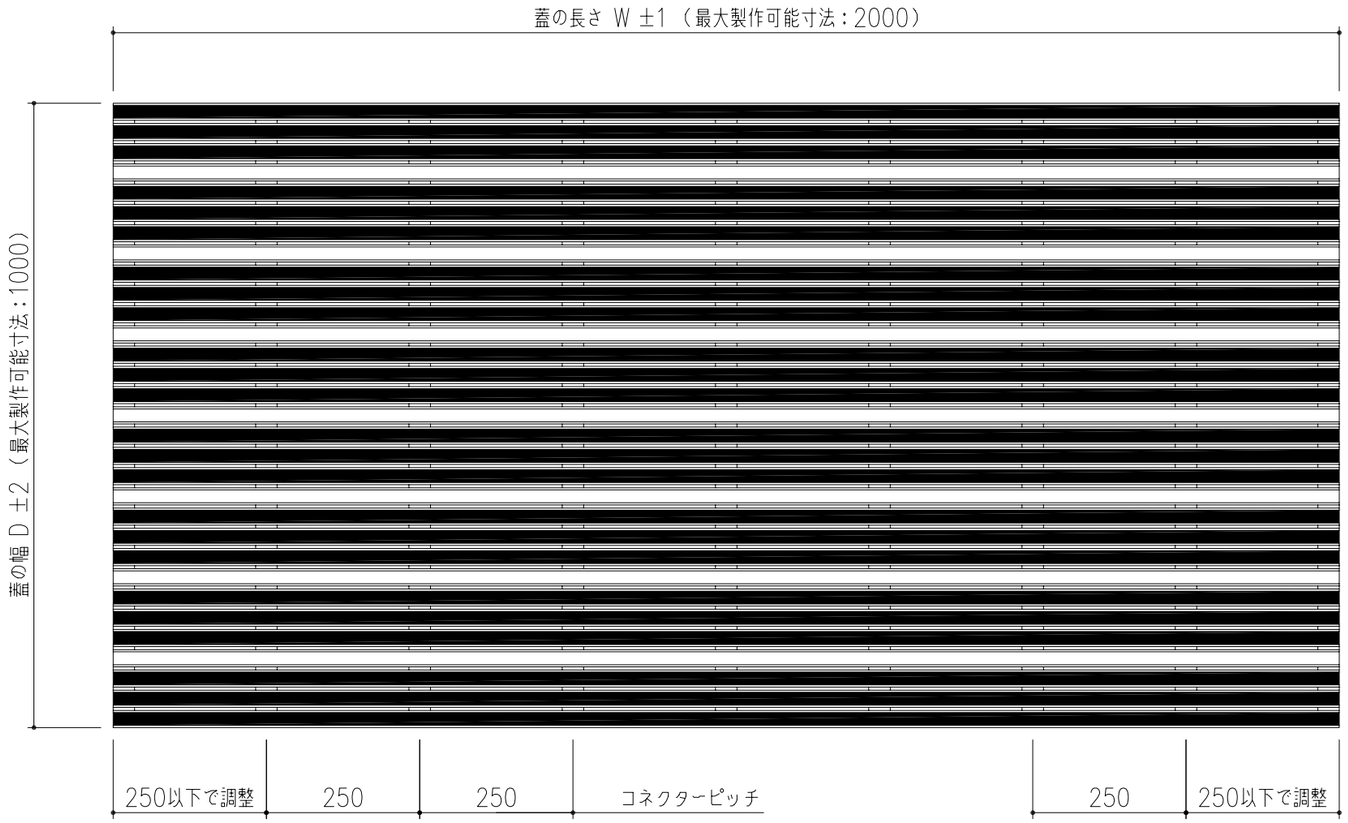

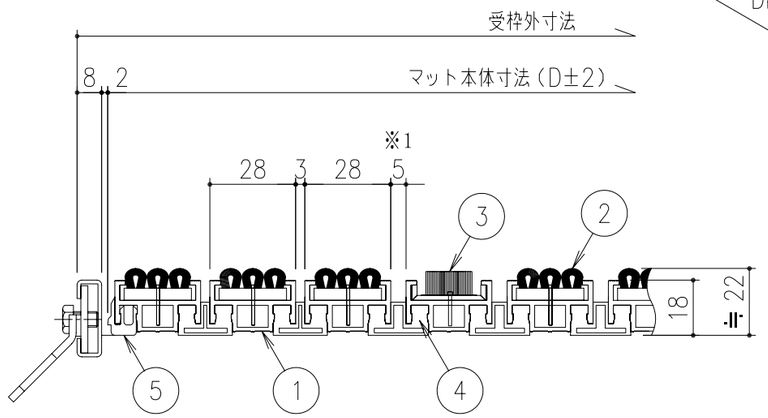

※1）サイズにより3mm調整コネクターを使用

- ニードルパンチカラー：ブラック、ブラウン、ライトブルー、グレー
- ブラシカラー：グレー
- 製品質量：約 14kg / 1m²

- 適用受枠
  LE−18

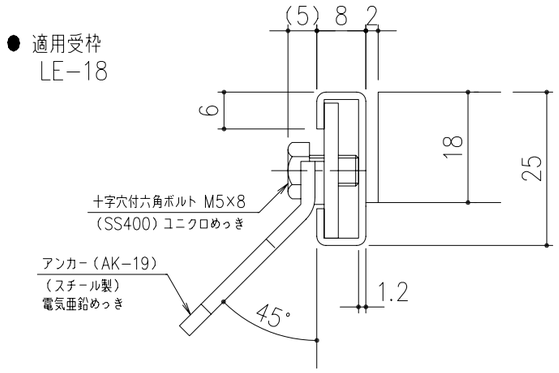

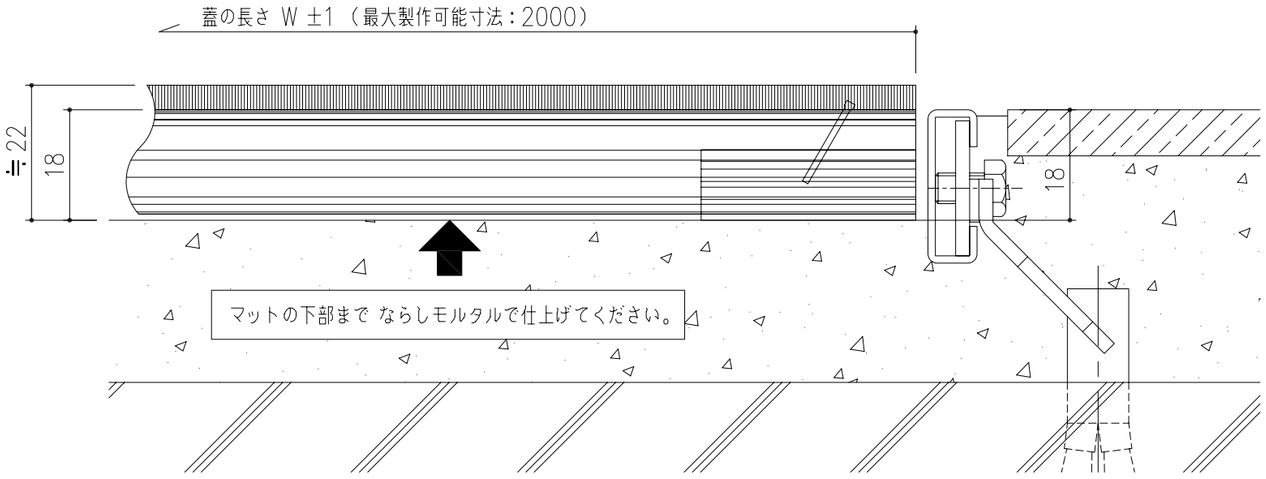

項番	名称	材質	個数	kg／個	記事
5	エンドコネクター	塩化ビニール			
4	メインコネクター	エラストマー			
3	ブラシ	素材：ポリプロピレン ベース：ポリプロピレン			
2	ニードルパンチ	素材：ポリプロピレン ベース：ゴム			
1	アルミプロフィール	アルミ			

記号	内容	日付	編集
親番			
図歴			

担当	製図	照査	承認	尺度	名称
	千葉	野口	野口	1/10	DKC 屋内用　繊維カーペットアルミマット Clic−47 ニードルパンチ3列＋ブラシ1列タイプ
平成　年　月　日					
第一機材株式会社				三角法	図番 A−E3−00773

※1 製作上、図面と現物で多少 異なる場合があります。（主に調整材の有無）

※2 部材ロット等により、奥行±2mm、間口±1mm程度の誤差がでる場合があります。