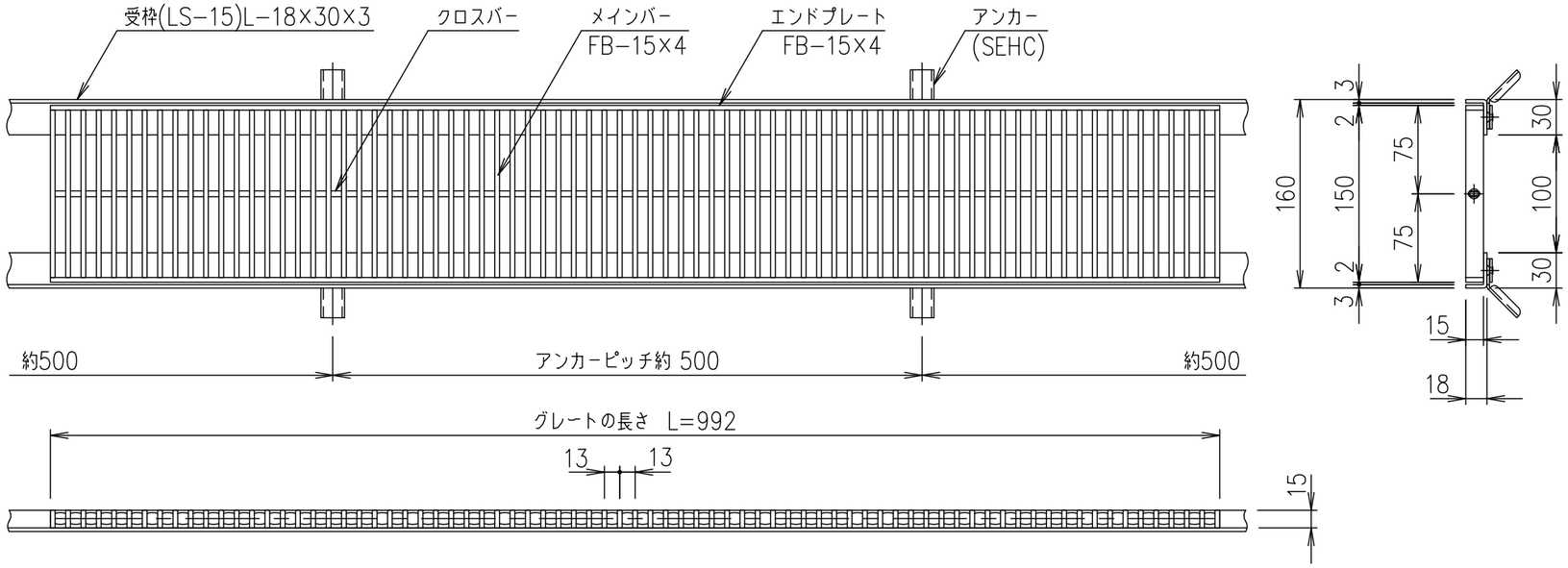

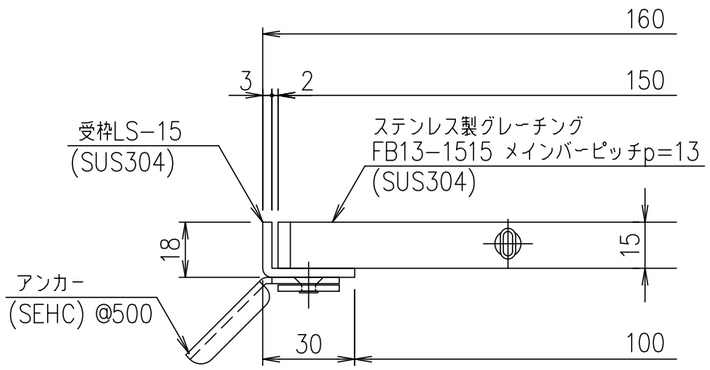

受枠断面詳細図 S=1/2

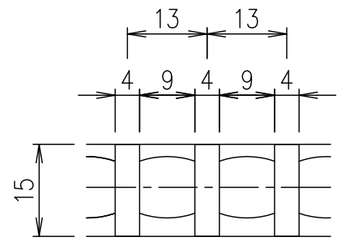

メインバーピッチ詳細図 S=1/1

項番	名称	材質	個数	kg/個	記事
	受　枠	SUS304	1	2.3	
	ステンレスグレート	SUS304	1	6.3	

記号	内容	日付	編集
親番			
図歴			

担当	製図	照査	承認	尺度	名称	
	山本	本木	伊藤	1/5		DKC ステンレス製グレーチング ノーマルタイプ 適用荷重：T−20 FB13−1515(メインバーピッチ13mm)
平成　年　月　日				三角法	図番	S−E3−06838
第一機材株式会社						