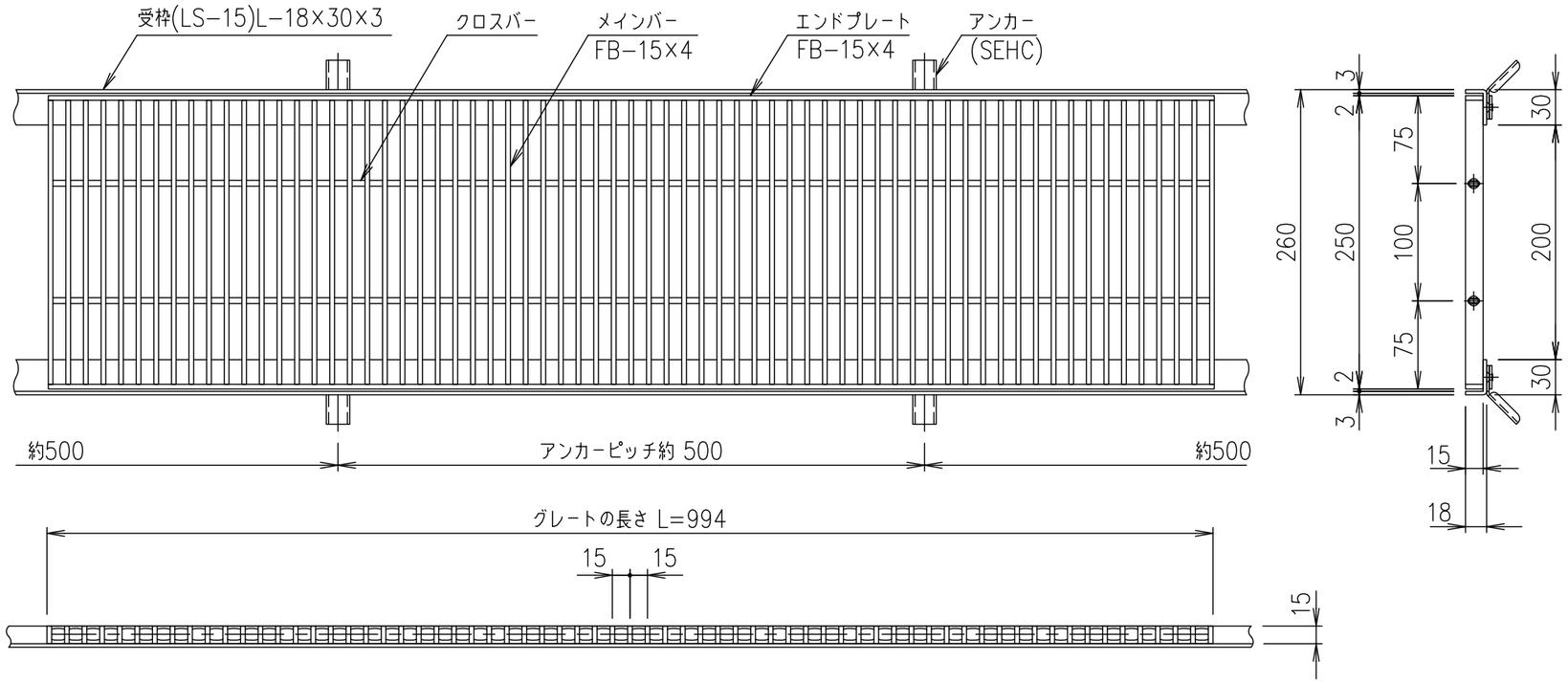

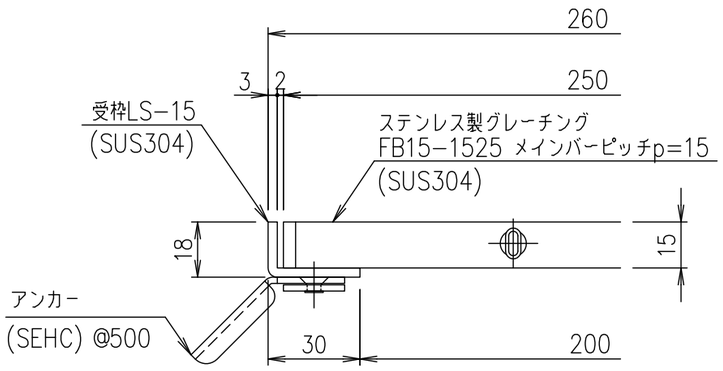

受枠断面詳細図 S=1/2

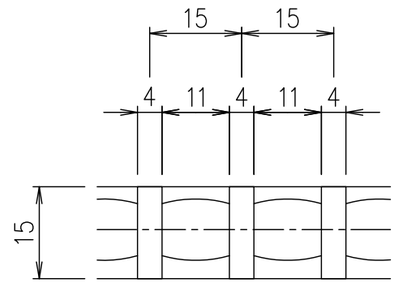

メインバーピッチ詳細図 S=1/1

項番	名称	材質	個数	kg/個	記事
	受枠	SUS304		2.3	
	ステンレスグレート	SUS304		9.0	

記号	内容	日付	編集
親番			
図歴			

担当	製図	照査	承認	尺度	名称
	井上	本木	伊藤	1/5	DKC ステンレス製グレーチング ノーマルタイプ 適用荷重：T−2 FB15−1525（メインバーピッチ15mm）
平成 年 月 日				三角法	図番 S−E3−06873

第一機材株式会社