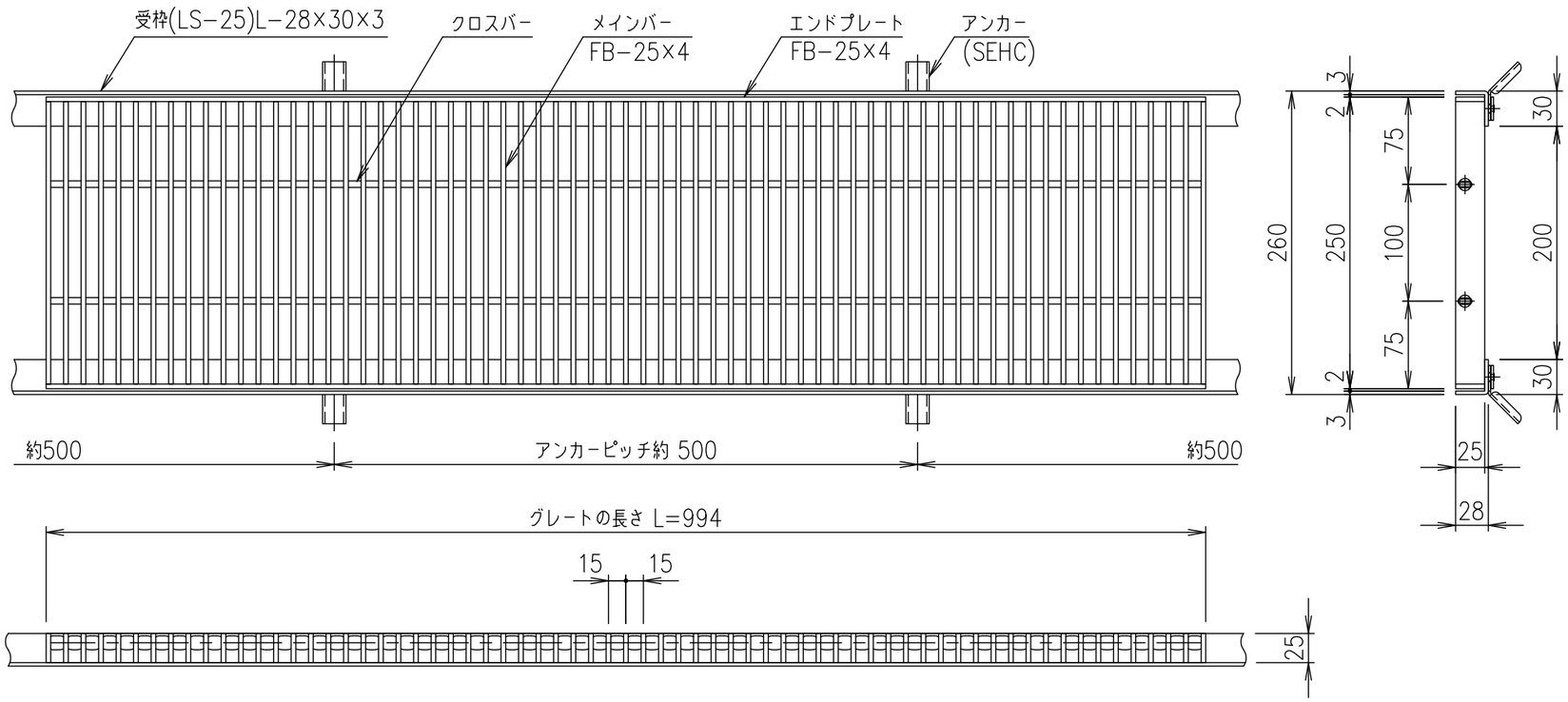

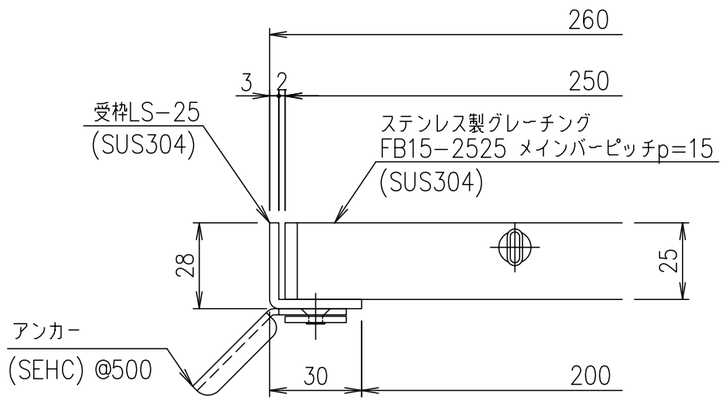

受枠断面詳細図 S=1/2

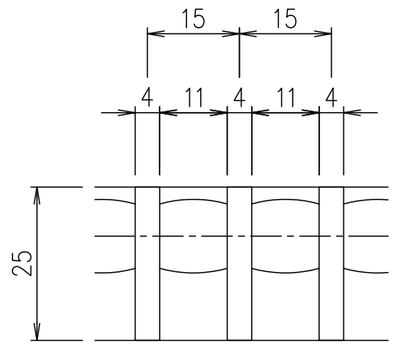

メインバーピッチ詳細図 S=1/1

項番	名称	材質	個数	kg/個	記事
	受枠	SUS304		2.7	
	ステンレスグレート	SUS304		14.9	

記号	内容	日付	編集
親番			
図歴			

担当	製図	照査	承認	尺度	名称	
	井上	本木	伊藤	1/5		DKC ステンレス製グレーチング ノーマルタイプ 適用荷重：横断溝T−14・側溝T−20 FB15−2525（メインバーピッチ15mm）
平成 年 月 日						
第一機材株式会社				三角法	図番	S−E3−06887