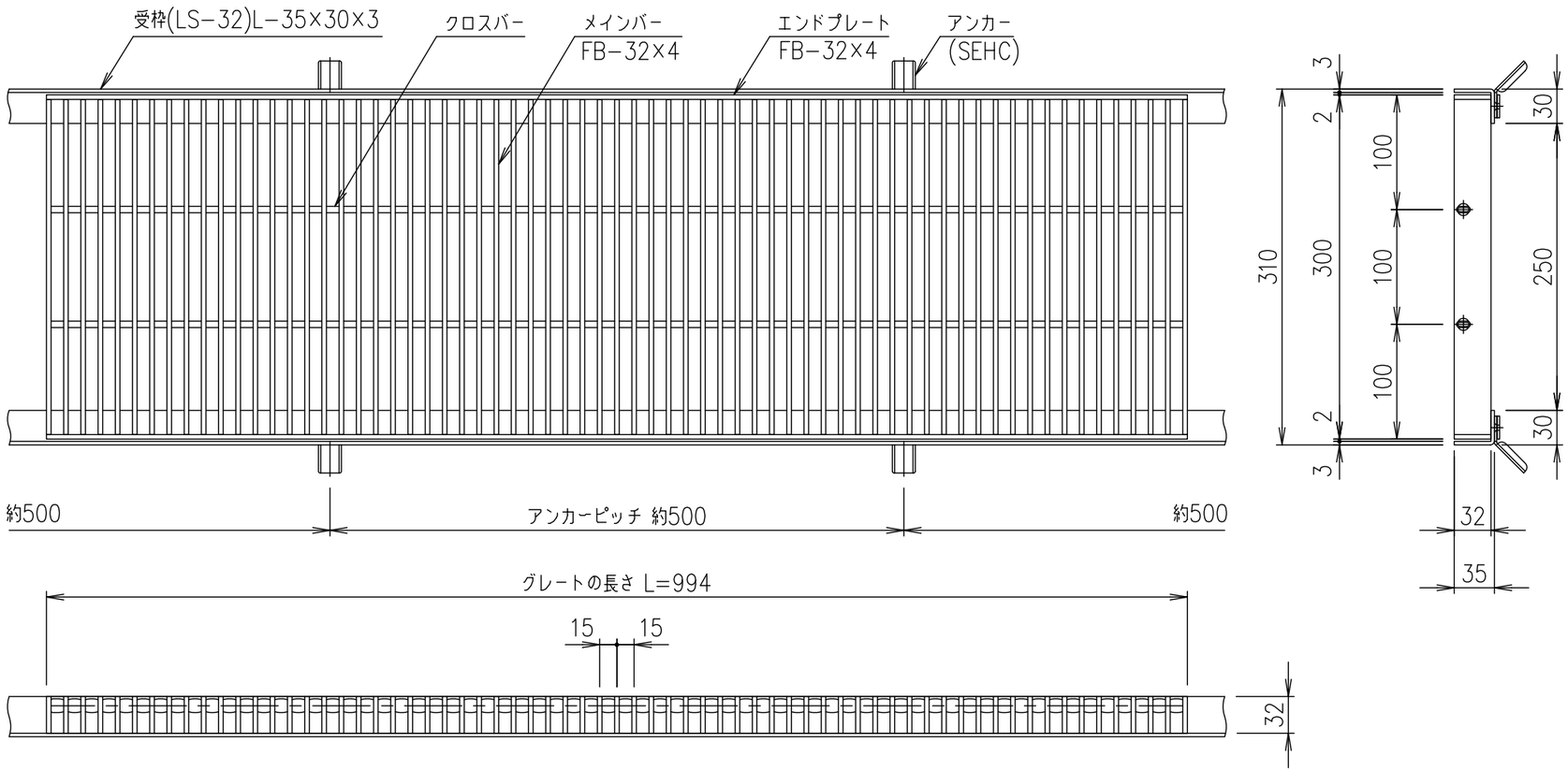

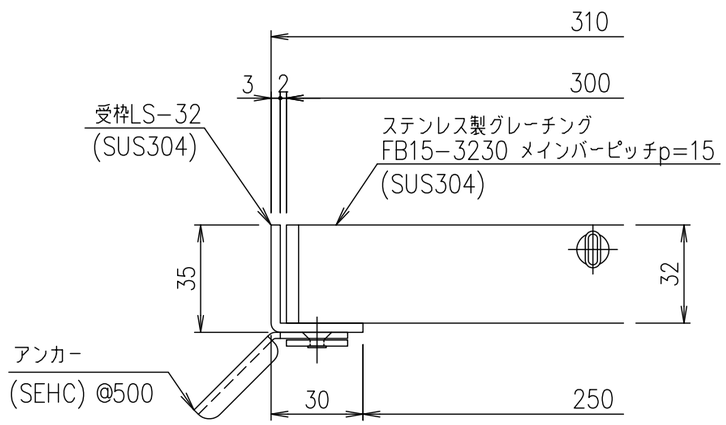

受枠断面詳細図 S=1/2

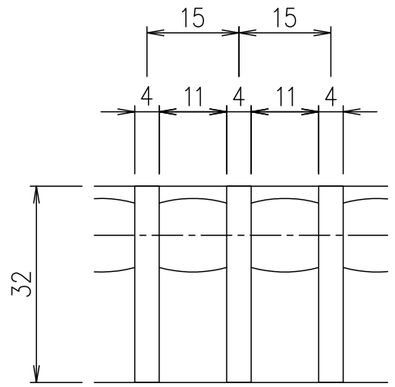

メインバーピッチ詳細図 S=1/1

項番	名称	材質	個数	kg/個	記事
	受枠	SUS304		3.0	
	ステンレスグレート	SUS304		22.3	

記号	内容	日付	編集
親番			
図歴			

担当	製図	照査	承認	1/5	名称	DKC ステンレス製グレーチング ノーマルタイプ 適用荷重：T−20 FB15−3230（メインバーピッチ15mm）
	井上	本木	伊藤	尺度		
平成 年 月 日				三角法	図番	S−E3−06894
第一機材株式会社						