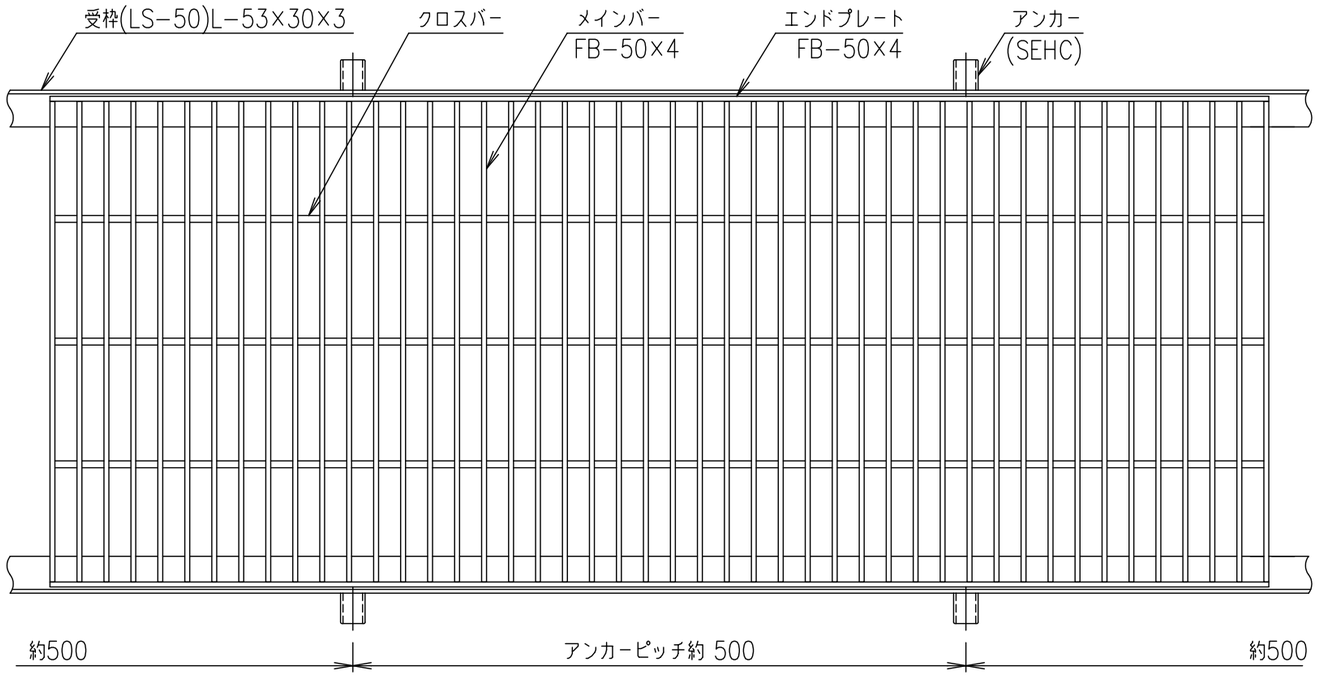

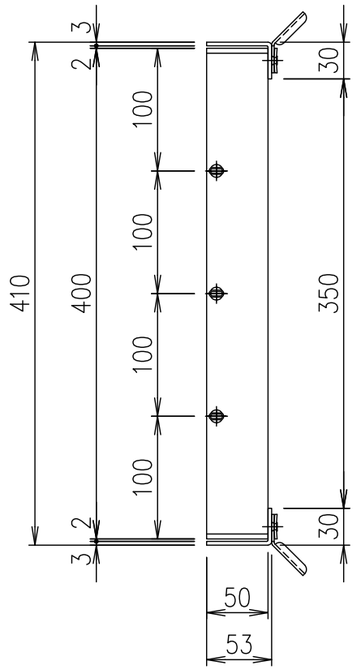

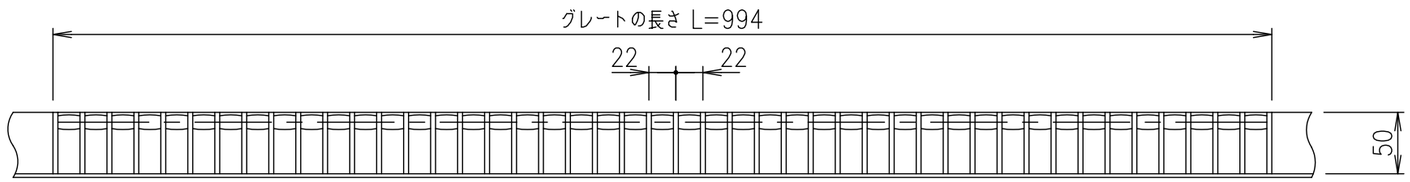

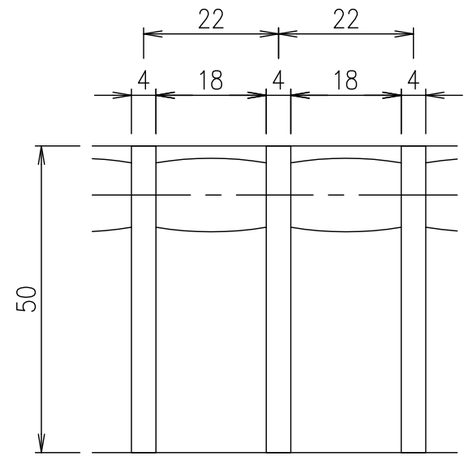

メインバーピッチ詳細図 S=1/1

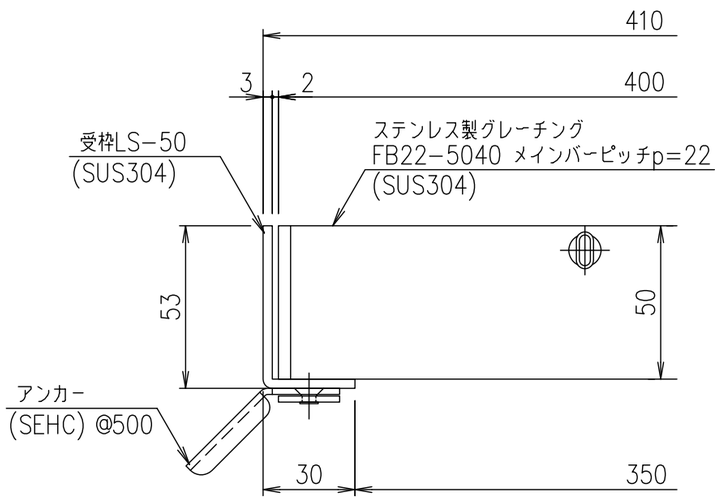

受枠断面詳細図 S=1/2

項番	名称	材質	個数	kg/個	記事
	受　枠	SUS304	1	3.9	
	ステンレスグレート	SUS304	1	32.4	

記号	内容	日付	編集
親番			
図歴			

担当	製図	照査	承認	尺度	名称
	山本	本木	伊藤	1/5	DKC ステンレス製グレーチング ノーマルタイプ　適用荷重：T−20 FB22−5040(メインバーピッチ22mm)
平成　年　月　日				三角法	図番
第一機材株式会社					S−E3−06941