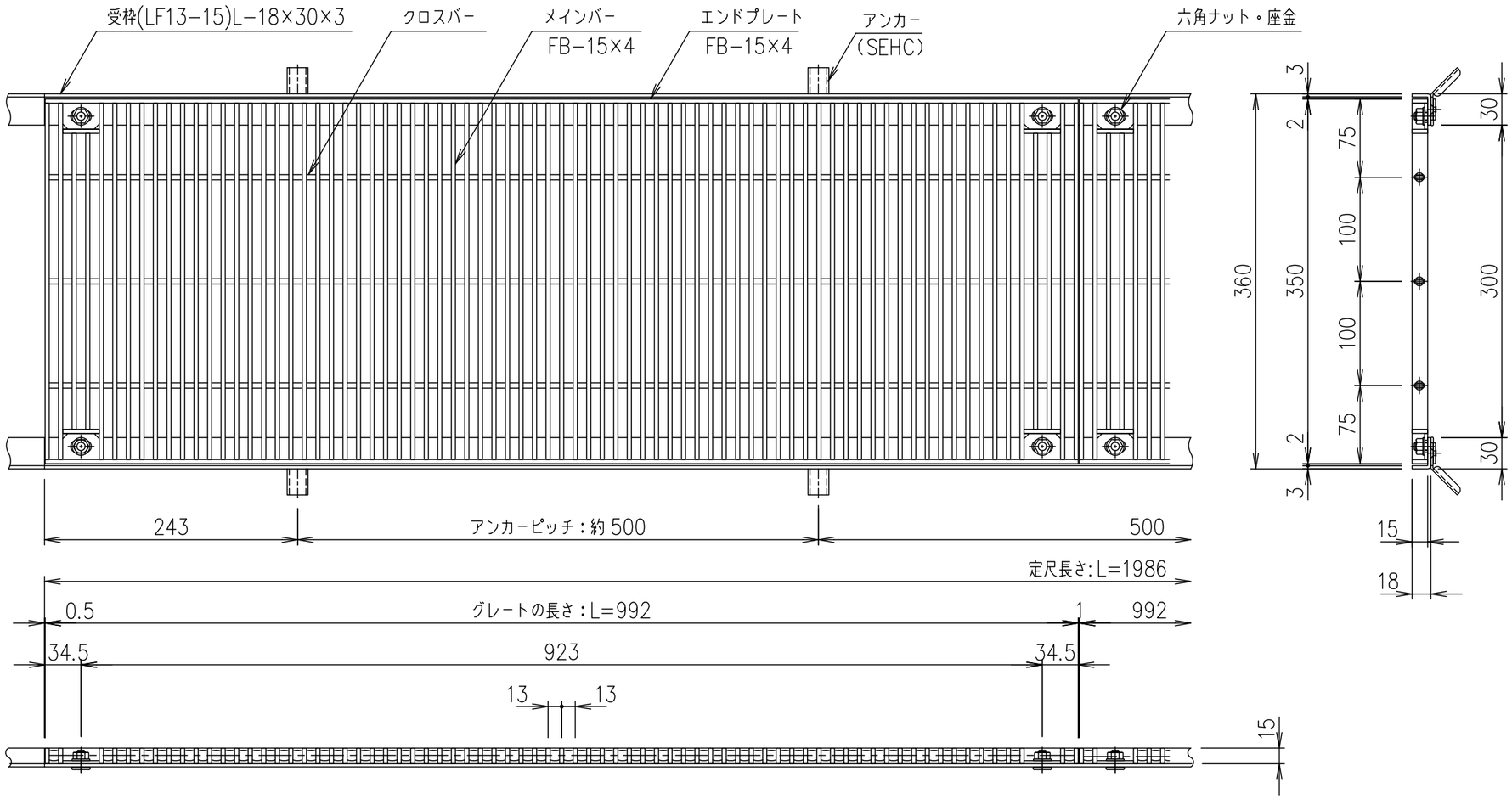

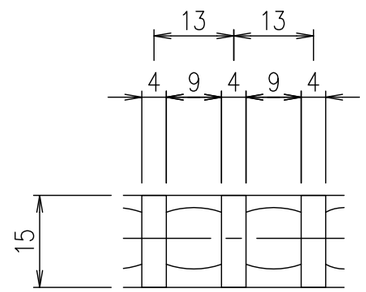

メインバーピッチ詳細図 S=1/1

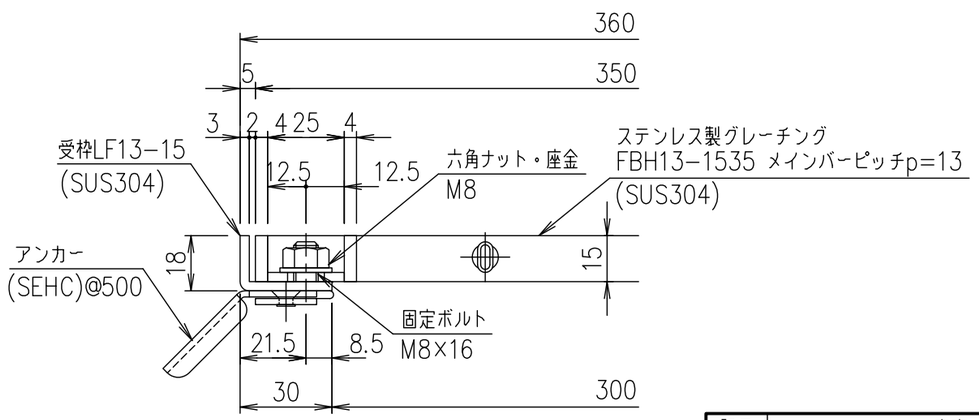

受枠断面詳細図 S=1/2

項番	名称	材質	個数	kg/個	記事
	受枠	SUS304		2.3	
	ステンレスグレート	SUS304		14.0	

記号	内容	日付	編集
親番			
図歴			

担当	製図	照査	承認	尺度	名称	
	山本	本木	伊藤	1/5		DKC ボルト固定式ステンレス製グレーチング ノーマルタイプ 適用荷重：横断溝歩道用・側溝T-2 FBH13-1535（メインバーピッチ13mm）
平成 年 月 日						
第一機材株式会社				三角法	図番	S-E3-07277