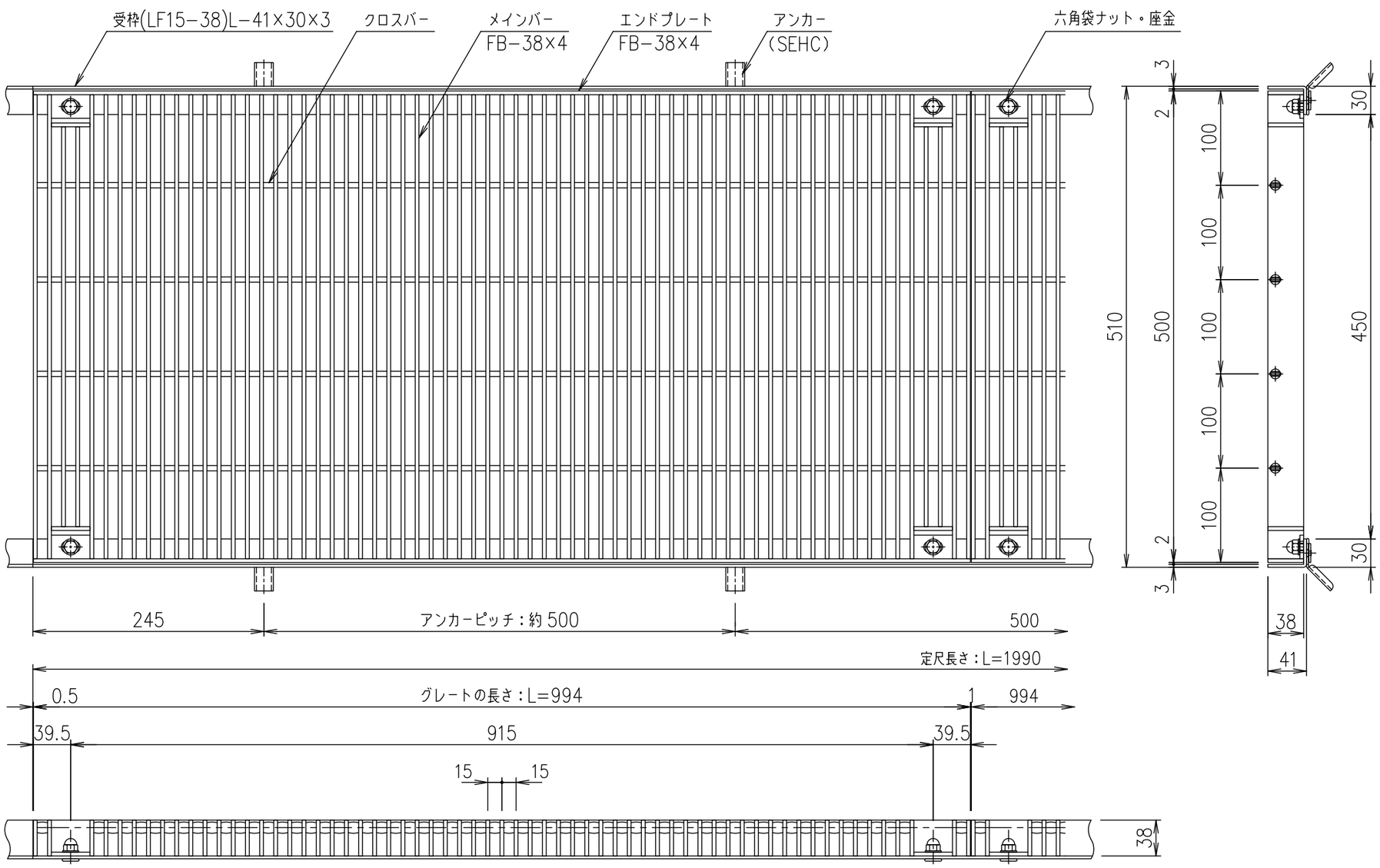

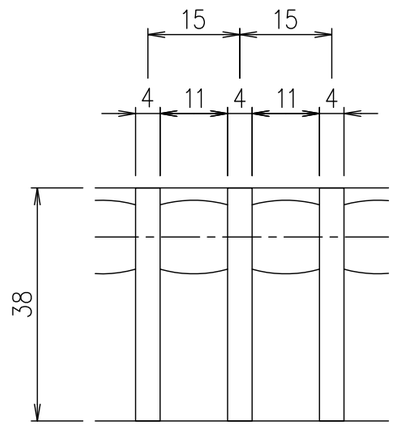

メインバーピッチ詳細図 S=1/1

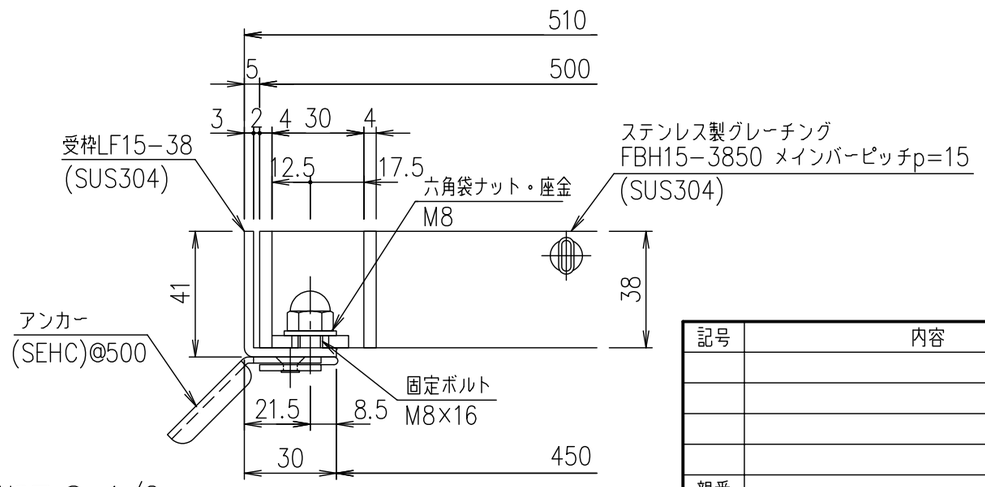

受枠断面詳細図 S=1/2

項番	名称	材質	個数	kg/個	記事
	受枠	SUS304		3.3	
	ステンレスグレート	SUS304		43.0	

記号	内容	日付	編集
親番			
図歴			

担当	製図	照査	承認
	山本	本木	伊藤

平成　年　月　日

第一機材株式会社

1/5 尺度

三角法

名称：DKC　ボルト固定式ステンレスグレーチング
ノーマルタイプ 適用荷重：T−6
FBH15−3850（メインバーピッチ15mm）

図番：S−E3−07337